Lastenboek / Cahier des charges

SIMONSWERK

Lastenboek
bestekteksten

Cahier des charges
descriptions

INDEX

TECTUS

TE 240 3D	tot 40 kg / jusqu´à 40 kg	**4**
TE 340 3D	tot 80 kg / jusqu´à 80 kg	**6**
TE 540 3D	tot 120 kg / jusqu´à 120 kg	**8**
TE 640 3D	tot 200 kg / jusqu´à 200 kg	**10**
TE 540 3D A8	tot 100 kg / jusqu´à 100 kg	**12**
TE 640 3D A8	tot 160 kg / jusqu´à 160 kg	**14**
TE 525 3D	tot 100 kg / jusqu´à 100 kg	**16**
Regelbaarheid TECTUS **Conseils de réglage TECTUS**		**18**

PLANUM

VX 7729/160 Planum	tot 160 kg / jusqu´à 160 kg	**20**
VN 2927/160 Planum	tot 160 kg / jusqu´à 160 kg	**22**

VARIANT VX

VX 7729/100	tot 100 kg / jusqu´à 100 kg	**24**
VX 7729/120	tot 120 kg / jusqu´à 120 kg	**26**
VX 7729/160	tot 200 kg / jusqu´à 200 kg	**28**
VX 7729/160 - 4	tot 300 kg / jusqu´à 300 kg	**30**
VX 7749/100	tot 100 kg / jusqu´à 100 kg	**32**
VX 7749/120	tot 120 kg / jusqu´à 120 kg	**34**
VX 7749/160	tot 200 kg / jusqu´à 200 kg	**36**
VX 7501 3D		**38**
VX 7611 3D		**40**
VX 7560 KK		**42**
VX 7570 KK		**44**

VARIANT VN

T 23-04 FH	tot 100 kg / jusqu´à 100 kg	**46**
T 23-05 FH	tot 100 kg / jusqu´à 100 kg	**48**
VN 2929/160	tot 160 kg / jusqu´à 160 kg	**50**

3D-RENDERING, Abb. ähnlich

© SIMONSWERK GMBH

Scharniersystemen voor projectdeuren ...
... innovatieve, zwaar belastbaar en veilig.

Systèmes de paumelle pour portes lourdes ...
... innovant, résistant et sécuritaire.

Scharniersystemen voor projectdeuren

Al meer dan 120 jaar produceren wij scharnieren, paumellen en fitsen voor deuren, ramen en portalen. Wij besteden de grootste zorg aan deze activiteit en aan onze klanten. Naast de productie van scharnieren, stellen wij onze ervaring als service voor aan onze klanten.

Wij helpen bij het kiezen van de beste oplossingen aan uw verzoek en wij steunen u doorheen de verschillende productieprocessen. Gisteren, vandaag en morgen, bieden wij hoogwaardige technische oplossingen. Heb je een vraag over scharnieren, SIMONSWERK opent de deuren.

Systèmes de paumelle pour portes lourdes

Depuis plus de 120 ans nous fabriquons des fiches, des charnières et des paumelles pour les portes, fenêtres et portails. Nous apportons le plus grand soin à cette activité, ainsi qu'à nos clients. Au-delà de la fabrication des paumelles, nous mettons notre expérience au service de nos clients.

Nous les aidons dans le choix des solutions les mieux adaptées à leur demande et nous les accompagnons tout au long des divers processus de production. Hier, aujourd´hui et demain, nous vous proposons des solutions techniques de haute qualité. Vous avez une demande en matière de paumelles, SIMONSWERK vous ouvrira les portes.

© SIMONSWERK GMBH

SIMONSWERK
TECTUS®

TE 240 3D

voor stompe binnendeuren

Scharnier		**tot 40 kg**

Technische gegevens

Draagkracht	40,0 kg
Hoogte (raam-/vleugeldeel)	155,0/155,0 mm
Breedte (raam-/vleugeldeel)	18,0/21,0 mm
Frees diameter	16,0 mm

Beschrijving

SIMONSWERK scharnier TECTUS TE 240 3D. Het scharnier is volledig verdekt liggend, voor stompe deuren aan houten-, aluminiumen of stalen omlijstingen. CE Gekeurd. Belastbaar tot 40 kg. Met 3D-comfortregeling. Het scharnier is keerbaar, Onderhoudsvrij, heeft een schuurvrije ingebedde lagering en is 3 dimensioneel verstelbaar: zijdelings +/- 3 mm, hoogte +/- 3 mm, aandruk +/- 1,5 mm, openingshoek: 180°, hoogte 155 mm, Afwerking: Roestvrij staal-look (galvanische coating), F1 Aluminium-look (gelakt), F2 Champagne-look (gelakt). Andere afwerkingen op aanvraag.

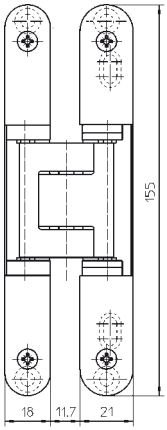

Bevestiging

Bevestiging	blokkader	direkte montage met houtschroeven
	spaanplaat	TE 240 3D FZ 1/N
	Stalen deuromlijsting	TE 240 3D SZ

Montage

Mal	universele boormal
freesraam voor de universele boormal	

Opmerking

De vermelde toegelaten belasting is op basis van 2 scharnieren aan een deurblad van 2000 mm x 1000 mm.
Gedetailleerde informatie op www.bandsysteme.com

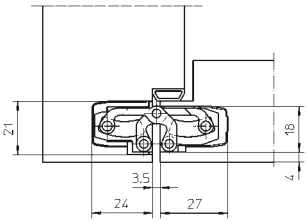

Keuring

CE

© SIMONSWERK GMBH

SIMONSWERK
TECTUS®

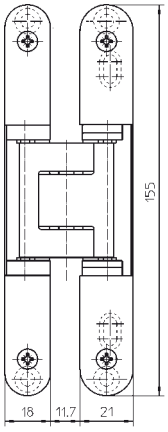

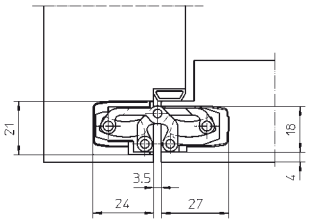

TE 240 3D

pour portes intérieures affleurantes et affleurantes à feuillures

Paumelle		**jusqu'à 40 kg**

Données techniques

Charge	40,0 kg
Hauteur (ouvrant/dormant)	155,0/155,0 mm
Largeur (ouvrant/dormant)	18,0/21,0 mm
Diamètre de la fraise	16,0 mm

Description

SIMONSWERK Paumelle TECTUS TE 240 3D. Pose invisible pour portes affleurantes et affleurantes à feuillures sur huisseries en bois, acier et aluminium. Certifié CE, charge 40 kg, angle d'ouverture jusqu'à 180°, hauteur 155 mm, sens d'ouverture DIN droite et gauche, paliers lisses sans entretien, réglable en 3 dimensions: latéral: +/- 3 mm, hauteur: +/- 3 mm, profondeur: +/- 1,5 mm. Finition: laquée F1, laquée F2, aspect inox, laitonnée polie, nickelée polie.

Combinaison

Fixation	Bloc Porte	Fixation directe
	Ébrasement chambranle	TE 240 3D FZ 1/N
	Huisserie en acier	TE 240 3D SZ

À poser avec

Gabarit	Gabarit de défonçage universel
Pochoir pour gabarit de défonçage universel	

Remarque

La charge est indiquée sur une base de deux paumelles pour une porte de 2000 x 1000 mm.
Informations detaillées sur www.bandsysteme.com.

Marques d´homologation

CE

© SIMONSWERK GMBH

SIMONSWERK
TECTUS®

TE 340 3D

voor stompe binnendeuren

Scharnier		**tot 80 kg**

Technische gegevens

Draagkracht	80,0 kg
Hoogte (raam-/vleugeldeel)	160,0/160,0 mm
Breedte (raam-/vleugeldeel)	28,0/28,0 mm
Frees diameter	24,0 mm

Beschrijving

SIMONSWERK scharnier TECTUS TE 340 3D. Het scharnier is volledig verdekt liggend, voor stompe deuren aan houten-, aluminiumen of stalen omlijstingen. CE Gekeurd. Belastbaar tot 80 kg. Met 3D-comfortregeling. Het scharnier is keerbaar, Onderhoudsvrij, heeft een schuurvrije ingebedde lagering en is 3 dimensioneel verstelbaar: zijdelings +/- 3 mm, hoogte +/- 3 mm, aandruk +/- 1 mm, openingshoek: 180°, hoogte 160 mm, Afwerking: Roestvrij staal-look (galvanische coating), F1 Aluminium-look (gelakt), F2 Champagne-look (gelakt). Andere afwerkingen op aanvraag.

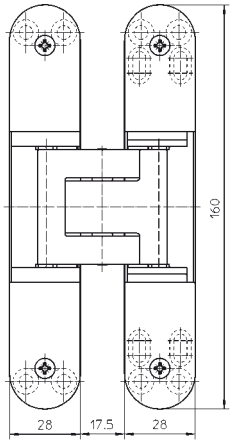

Bevestiging

Bevestiging	blokkader	direkte montage met houtschroeven
	spaanplaat	TE 340 3D FZ 1/N
	Stalen deuromlijsting	TE 340 3D SZ

Montage

Mal	universele boormal
freesraam voor de universele boormal	

Opmerking

De vermelde toegelaten belasting is op basis van 2 scharnieren aan een deurblad van 2000 mm x 1000 mm.
Gedetailleerde informatie op www.bandsysteme.com

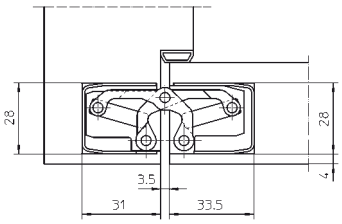

Keuring & Brandattest

CE Bodycote warringtonfire
181761

© SIMONSWERK GMBH

SIMONSWERK
TECTUS®

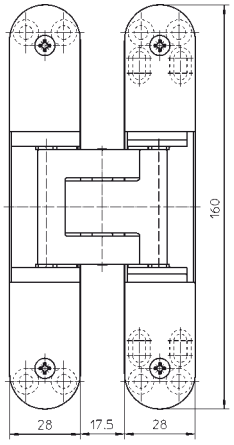

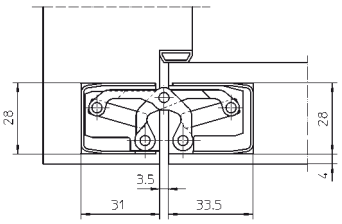

TE 340 3D

pour portes intérieures affleurantes

Paumelle		**jusqu'à 80 kg**

Données techniques

Charge	80,0 kg
Hauteur (ouvrant/dormant)	160,0/160,0 mm
Largeur (ouvrant/dormant)	28,0/28,0 mm
Diamètre de la fraise	24,0 mm

Description

SIMONSWERK Paumelle TECTUS TE 340 3D. Pose invisible pour portes affleurantes sur huisseries en bois, acier et aluminium. Certifié CE, charge 80 kg, angle d'ouverture jusqu'à 180°, hauteur 160 mm, sens d'ouverture DIN droite et gauche, paliers lisses sans entretien, réglable en 3 dimensions: latéral: +/- 3 mm, hauteur: +/- 3 mm, profondeur: +/- 1 mm. Finition: laquée F1, laquée F2, aspect inox, laitonnée polie, nickelée polie.

Combinaison

Fixation	Bloc Porte	Fixation directe
	Ébrasement chambranle	TE 340 3D FZ 1/N
	Huisserie en acier	TE 340 3D SZ

À poser avec

Gabarit	Gabarit de défonçage universel
Pochoir pour gabarit de défonçage universel	

Remarque

La charge est indiquée sur une base de deux paumelles pour une porte de 2000 x 1000 mm.
Informations detaillées sur www.bandsysteme.com.

Marques d'homologation

CE Bodycote warringtonfire
181761

© SIMONSWERK GMBH

SIMONSWERK
TECTUS®

TE 540 3D

voor stompe binnendeuren

Scharnier		**tot 120 kg**

Technische gegevens

Draagkracht	120,0 kg
Hoogte (raam-/vleugeldeel)	200,0/200,0 mm
Breedte (raam-/vleugeldeel)	32,0/32,0 mm
Frees diameter	24,0 mm

Beschrijving

SIMONSWERK scharnier TECTUS TE 540 3D. Het scharnier is volledig verdekt liggend, voor stompe deuren aan houten-, aluminiumen of stalen omlijstingen. CE Gekeurd. Belastbaar tot 120 kg. Met 3D-comfortregeling. Het scharnier is keerbaar, Onderhoudsvrij, heeft een schuurvrije ingebedde lagering en is 3 dimensioneel verstelbaar: zijdelings +/- 3 mm, hoogte +/- 3 mm, aandruk +/- 1 mm, openingshoek: 180°, hoogte 200 mm. Afwerking: Roestvrij staal-look (galvanische coating), F1 Aluminium-look (gelakt), F2 Champagne-look (gelakt). Andere afwerkingen op aanvraag

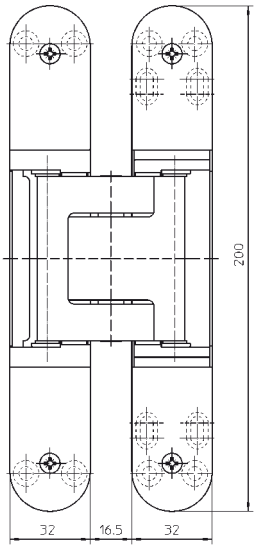

Bevestiging

Bevestiging	blokkader	direkte montage met houtschroeven
	spaanplaat	TE 540 3D FZ/1
	Stalen deuromlijsting	TE 540 3D SZ

Montage

Mal	universele boormal
freesraam voor de universele boormal	

Opmerking

De vermelde toegelaten belasting is op basis van 2 scharnieren aan een deurblad van 2000 mm x 1000 mm.
Gedetailleerde informatie op www.bandsysteme.com

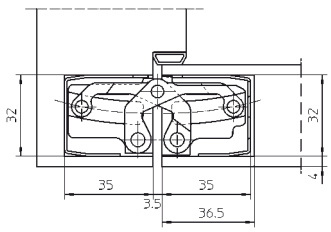

Keuring & Brandattest

CE Bodycote warringtonfire
181761

© SIMONSWERK GMBH

SIMONSWERK
TECTUS®

TE 540 3D

pour portes lourdes affleurantes

Paumelle		**jusqu'à 120 kg**

Données techniques

Charge	120,0 kg
Hauteur (ouvrant/dormant)	200,0/200,0 mm
Largeur (ouvrant/dormant)	32,0/32,0 mm
Diamètre de la fraise	24,0 mm

Description

SIMONSWERK Paumelle TECTUS TE 540 3D. Pose invisible pour portes affleurantes sur huisseries en bois, acier et aluminium. Certifié CE, charge 120 kg, angle d'ouverture jusqu'à 180°, hauteur 200 mm, sens d'ouverture DIN droite et gauche, paliers lisses sans entretien, réglable en 3 dimensions: latéral: +/- 3 mm, hauteur: +/- 3 mm, profondeur: +/- 1 mm. Finition: laquée F1, laquée F2, aspect inox, laitonnée polie, nickelée polie.

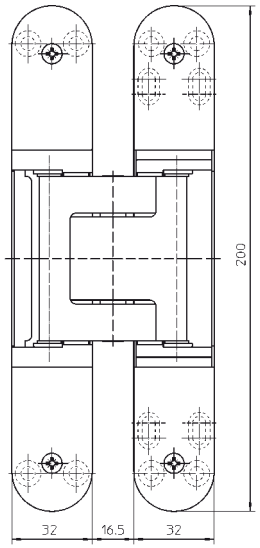

Combinaison

Fixation	Bloc Porte	Fixation directe
	Ébrasement chambranle	TE 540 3D FZ/1
	Huisserie en acier	TE 540 3D SZ

À poser avec

Gabarit	Gabarit de défonçage universel
Pochoir pour gabarit de défonçage universel	

Remarque

La charge est indiquée sur une base de deux paumelles pour une porte de 2000 x 1000 mm.
Informations detaillées sur www.bandsysteme.com.

Marques d'homologation

CE Bodycote warringtonfire
181761

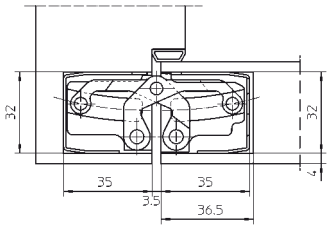

© SIMONSWERK GMBH

SIMONSWERK
TECTUS®

TE 640 3D

voor stompe binnendeuren

Scharnier		**tot 200 kg**

Technische gegevens

Draagkracht	200,0 kg
Hoogte (raam-/vleugeldeel)	240,0/240,0 mm
Breedte (raam-/vleugeldeel)	32,0/32,0 mm
Frees diameter	24,0 mm

Beschrijving

SIMONSWERK scharnier TECTUS TE 640 3D. Het scharnier is volledig verdekt liggend, voor stompe deuren aan houten-, aluminiumen of stalen omlijstingen. CE Gekeurd. Belastbaar tot 200 kg. Met 3D-comfortregeling. Het scharnier is keerbaar, Onderhoudsvrij, heeft een schuurvrije ingebedde lagering en is 3 dimensioneel verstelbaar: zijdelings +/- 3 mm, hoogte +/- 3 mm, aandruk +/- 1 mm, openingshoek: 180°, hoogte 240 mm. Afwerking: Roestvrij staal-look (galvanische coating), F1 Aluminium-look (gelakt), F2 Champagne-look (gelakt). Andere afwerkingen op aanvraag

Bevestiging

Bevestiging	blokkader	direkte montage met houtschroeven
	spaanplaat	TE 640 3D FZ/1
	Stalen deuromlijsting	TE 640 3D SZ

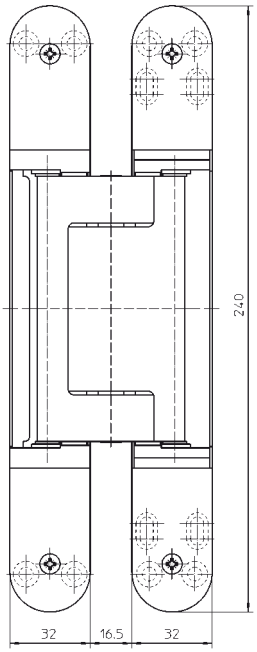

Montage

Mal	universele boormal
freesraam voor de universele boormal	

Opmerking

De vermelde toegelaten belasting is op basis van 2 scharnieren aan een deurblad van 2000 mm x 1000 mm.
Gedetailleerde informatie op www.bandsysteme.com

Keuring

CE

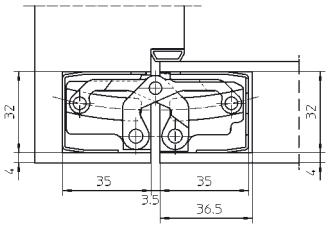

© SIMONSWERK GMBH

SIMONSWERK
TECTUS®

TE 640 3D

pour portes lourdes affleurantes

Paumelle		**jusqu'à 200 kg**

Données techniques

Charge	200,0 kg
Hauteur (ouvrant/dormant)	240,0/240,0 mm
Largeur (ouvrant/dormant)	32,0/32,0 mm
Diamètre de la fraise	24,0 mm

Description

SIMONSWERK Paumelle TECTUS TE 640 3D. Pose invisible pour portes affleurantes sur huisseries en bois, acier et aluminium. Certifié CE, charge 200 kg, angle d'ouverture jusqu'à 180°, hauteur 240 mm, sens d'ouverture DIN droite et gauche, paliers lisses sans entretien, réglable en 3 dimensions: latéral: +/- 3 mm, hauteur: +/- 3 mm, profondeur: +/- 1 mm. Finition: laquée F1, laquée F2, aspect inox, laitonnée polie, nickelée polie.

Combinaison

Fixation	Bloc Porte	Fixation directe
	Ébrasement chambranle	TE 640 3D FZ/1
	Huisserie en acier	TE 640 3D SZ

À poser avec

Gabarit	Gabarit de défonçage universel
Pochoir pour gabarit de défonçage universel	

Remarque

La charge est indiquée sur une base de deux paumelles pour une porte de 2000 x 1000 mm.
Informations detaillées sur www.bandsysteme.com.

Marques d'homologation

CE

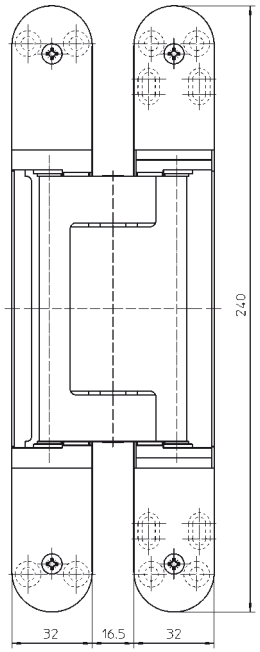

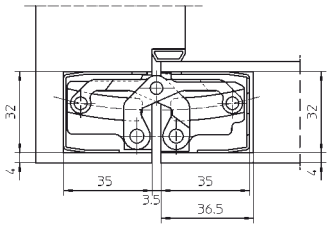

© SIMONSWERK GMBH

SIMONSWERK
TECTUS®

TE 540 3D A8

voor stompe binnendeuren met extra opbouw tot 8 mm

Scharnier		**tot 100 kg**

Technische gegevens

Draagkracht	100,0 kg
Hoogte (raam-/vleugeldeel)	200,0/200,0 mm
Breedte vleugeldee/ Breedte raamdeel	32,0/37,0 mm
Frees diameter	24,0 mm

Beschrijving

SIMONSWERK scharnier TECTUS TE 540 3D A8. Het scharnier is volledig verdekt liggend, voor stompe binnendeuren met extra opbouw tot 8 mm. Geplaatst aan stompe deuren aan houten-, aluminiumen of stalen omlijstingen. CE Gekeurd. Belastbaar tot 100 kg. Met 3D-comfortregeling. Het scharnier is keerbaar, Onderhoudsvrij, heeft een schuurvrije ingebedde lagering en is 3 dimensioneel verstelbaar: zijdelings +/- 3 mm, hoogte +/- 3 mm, aandruk +/- 1 mm, openingshoek: 180°, hoogte 200 mm. Afwerking: Roestvrij staal-look (galvanische coating), F1 Aluminium-look (gelakt), F2 Champagne-look (gelakt). Andere afwerkingen op aanvraag.

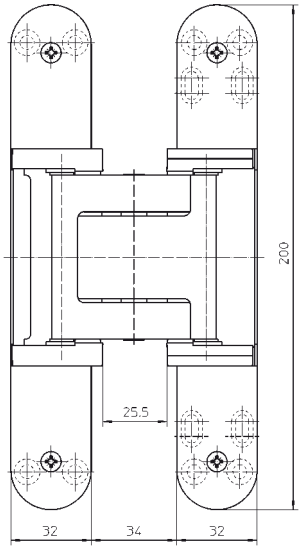

Bevestiging

Bevestiging	blokkader	direkte montage met houtschroeven
	spaanplaat	TE 540 3D FZ/1
	Stalen deuromlijsting	TE 540 3D A8 SZ

Montage

Mal	universele boormal
freesraam voor de universele boormal	

Opmerking

De vermelde toegelaten belasting is op basis van 2 scharnieren aan een deurblad van 2000 mm x 1000 mm.
Gedetailleerde informatie op www.bandsysteme.com

Keuring

CE

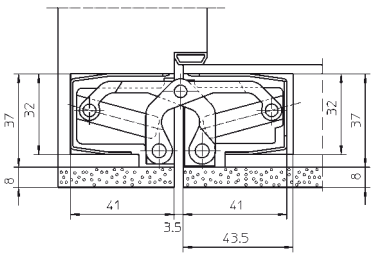

© SIMONSWERK GMBH

SIMONSWERK
TECTUS®

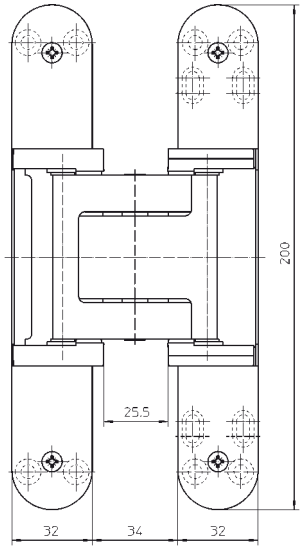

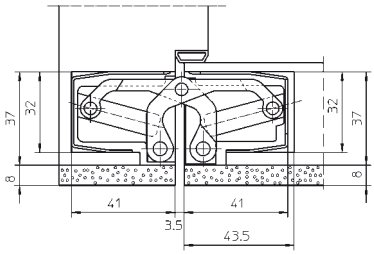

TE 540 3D A8

pour portes lourdes affleurantes avec un placage jusqu'à 8 mm

Paumelle		**jusqu'à 100 kg**

Données techniques

Charge	100,0 kg
Hauteur (ouvrant/dormant)	200,0/200,0 mm
Largeur (ouvrant/dormant)	32,0/37,0 mm
Diamètre de la fraise	24,0 mm

Description

SIMONSWERK Paumelle TECTUS TE 540 3D A8 pour portes avec un placage jusqu'à 8 mm. Pose invisible pour portes affleurantes sur huisseries en bois, acier et aluminium. Certifié CE, charge 100 kg, angle d'ouverture jusqu'à 180°, hauteur 200 mm, sens d'ouverture DIN droite et gauche, paliers lisses sans entretien, réglable en 3 dimensions: latéral: +/- 3 mm, hauteur: +/- 3 mm, profondeur: +/- 1 mm. Finition: laquée F1, laquée F2, aspect inox, laitonnée polie, nickelée polie.

Combinaison

Fixation	Bloc Porte	Fixation directe
	Ébrasement chambranle	TE 540 3D FZ/1
	Huisserie en acier	TE 540 3D A8 SZ

À poser avec

Gabarit	Gabarit de défonçage universel
Pochoir pour gabarit de défonçage universel	

Remarque

La charge est indiquée sur une base de deux paumelles pour une porte de 2000 x 1000 mm.
Informations detaillées sur www.bandsysteme.com.

Marques d'homologation

CE

© SIMONSWERK GMBH

SIMONSWERK
TECTUS®

TE 640 3D A8

voor stompe binnendeuren met extra opbouw tot 8 mm

Scharnier		**tot 160 kg**

Technische gegevens

Draagkracht	160,0 kg
Hoogte (raam-/vleugeldeel)	240,0/240,0 mm
Breedte vleugeldeel/ Breedte raamdeel	32,0/37,0 mm
Frees diameter	24,0 mm

Beschrijving

SIMONSWERK scharnier TECTUS TE 640 3D A8. Het scharnier is volledig verdekt liggend, voor stompe binnendeuren met extra opbouw tot 8 mm. Geplaatst aan stompe deuren aan houten-, aluminiumen of stalen omlijstingen. CE Gekeurd. Belastbaar tot 160 kg. Met 3D-comfortregeling. Het scharnier is keerbaar, Onderhoudsvrij, heeft een schuurvrije ingebedde lagering en is 3 dimensioneel verstelbaar: zijdelings +/- 3 mm, hoogte +/- 3 mm, aandruk +/- 1 mm, openingshoek: 180°, hoogte 240 mm. Afwerking: Roestvrij staal-look (galvanische coating), F1 Aluminium-look (gelakt), F2 Champagne-look (gelakt). Andere afwerkingen op aanvraag

Bevestiging

Bevestiging	blokkader	direkte montage met houtschroeven
	spaanplaat	TE 640 3D FZ/1
	Stalen deuromlijsting	TE 640 3D A8 SZ

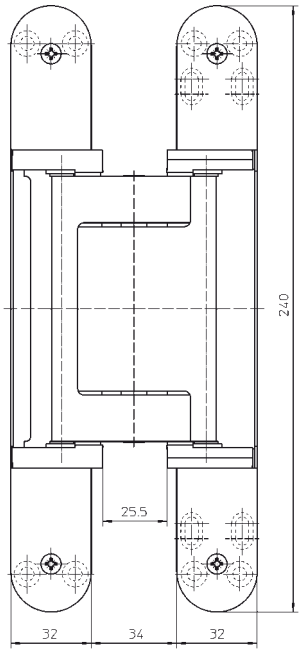

Montage

Mal	universele boormal
freesraam voor de universele boormal	

Opmerking

De vermelde toegelaten belasting is op basis van 2 scharnieren aan een deurblad van 2000 mm x 1000 mm.
Gedetailleerde informatie op www.bandsysteme.com

Keuring

CE

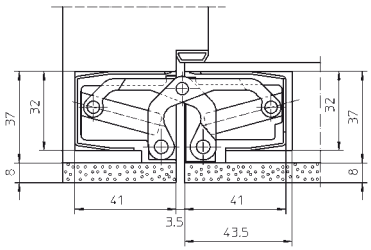

© SIMONSWERK GMBH

SIMONSWERK
TECTUS®

TE 640 3D A8

pour portes lourdes affleurantes avec un placage jusqu'à 8 mm

Paumelle		**jusqu'à 160 kg**

Données techniques

Charge	160,0 kg
Hauteur (ouvrant/dormant)	240,0/240,0 mm
Largeur (ouvrant/dormant)	32,0/37,0 mm
Diamètre de la fraise	24,0 mm

Description

SIMONSWERK Paumelle TECTUS TE 640 3D A8 pour portes avec un placage jusqu'à 8 mm. Pose invisible pour portes affleurantes sur huisseries en bois, acier et aluminium. Certifié CE, charge 160 kg, angle d'ouverture jusqu'à 180°, hauteur 240 mm, sens d'ouverture DIN droite et gauche, paliers lisses sans entretien, réglable en 3 dimensions: latéral: +/- 3 mm, hauteur: +/- 3 mm, profondeur: +/- 1 mm. Finition: laquée F1, laquée F2, aspect inox, laitonnée polie, nickelée polie.

Combinaison

Fixation	Bloc Porte	Fixation directe
	Ébrasement chambranle	TE 640 3D FZ/1
	Huisserie en acier	TE 640 3D A8 SZ

À poser avec

Gabarit	Gabarit de défonçage universel
Pochoir pour gabarit de défonçage universel	

Remarque

La charge est indiquée sur une base de deux paumelles pour une porte de 2000 x 1000 mm.
Informations detaillées sur www.bandsysteme.com.

Marques d'homologation

CE

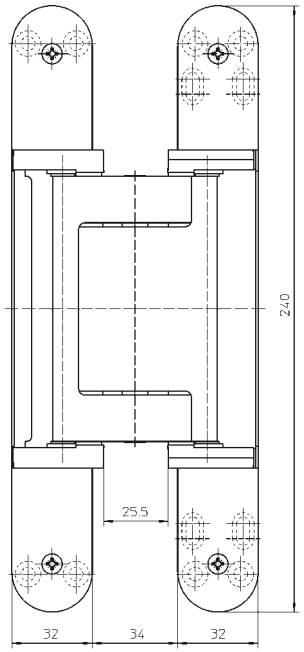

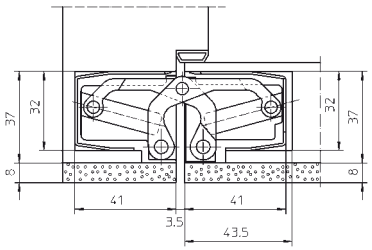

© SIMONSWERK GMBH

SIMONSWERK
TECTUS®

TE 525 3D

uitvoering massief inox, voor stompe binnendeuren

Scharnier		**tot 100 kg**

Technische gegevens

Draagkracht	100,0 kg
Hoogte (raam-/vleugeldeel)	155,0/155,0 mm
Breedte (raam-/vleugeldeel)	26,0/26,0 mm
Frees diameter	24,0 mm

Beschrijving

SIMONSWERK scharnier TECTUS TE 525 3D. Het scharnier is volledig verdekt liggend, voor stompe deuren aan houten-, aluminiumen of stalen omlijstingen. CE Gekeurd. Belastbaar tot 100 kg. Met 3D-comfortregeling. Het scharnier is keerbaar, Onderhoudsvrij, heeft een schuurvrije ingebedde lagering en is 3 dimensioneel verstelbaar: zijdelings +/- 3 mm, hoogte +/- 3 mm, aandruk +/- 1 mm, openingshoek: 180°, hoogte 155 mm. Afwerking: Massief roestvrijstaal geborsteld

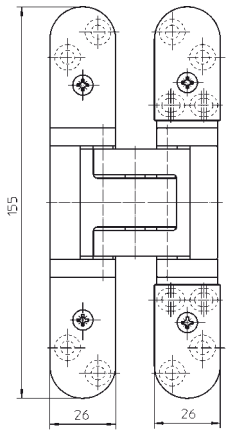

Bevestiging

Bevestiging	blokkader	direkte montage met houtschroeven
	spaanplaat	TE 525 3D FZ/1
	Stalen deuromlijsting	TE 525 3D SZ

Montage

Mal	universele boormal Boormal TE 525 3D
freesraam voor de universele boormal	

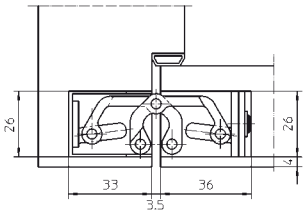

Opmerking

De vermelde toegelaten belasting is op basis van 2 scharnieren aan een deurblad van 2000 mm x 1000 mm.
Gedetailleerde informatie op www.bandsysteme.com

Keuring & Brandattest

CE Bodycote warringtonfire
169840

© SIMONSWERK GMBH

SIMONSWERK
TECTUS®

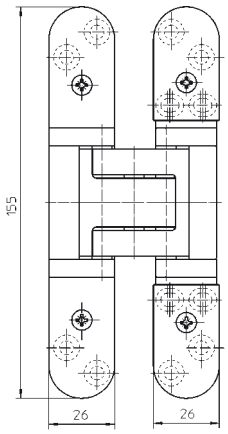

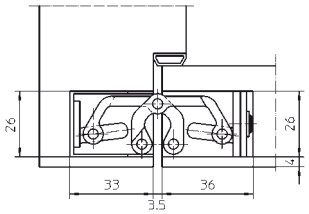

TE 525 3D

en inox pour portes lourdes affleurantes

Paumelle		**jusqu'à 100 kg**

Données techniques

Charge	100,0 kg
Hauteur (ouvrant/dormant)	155,0/155,0 mm
Largeur (ouvrant/dormant)	26,0/26,0 mm
Diamètre de la fraise	24,0 mm

Description

SIMONSWERK Paumelle TECTUS TE 525 3D en inox. Pose invisible pour portes affleurantes sur huisseries en bois, acier et aluminium. Certifié CE, charge 100 kg, angle d'ouverture jusqu'à 180°, hauteur 155 mm, sens d'ouverture DIN droite et gauche, paliers lisses sans entretien, réglable en 3 dimensions: latéral: +/- 3 mm, hauteur: +/- 3 mm, profondeur: +/- 1 mm. Finition: inox brossé.

Combinaison

Fixation	Bloc Porte	Fixation directe
	Ébrasement chambranle	TE 525 3D FZ/1
	Huisserie en acier	TE 525 3D SZ

À poser avec

Gabarit	Gabarit de défonçage universel
	Gabarit de perçage TE 525 3D
Pochoir pour gabarit de défonçage universel	

Remarque

La charge est indiquée sur une base de deux paumelles pour une porte de 2000 x 1000 mm.
Informations detaillées sur www.bandsysteme.com.

Marques d'homologation

CE Bodycote warringtonfire 169840

© SIMONSWERK GMBH

REGELBAARHEID

Série TECTUS

3 dimensioneel verstelbaar	
zijdelings	+/– 3,0 mm
hoogte	+/– 3,0 mm
aandruk	+/– 1,0 mm

Zijdelingse regeling
– schroef met zeskantsleutel verstellen
– Links draaien: naar de scharnierzijde (max 3 mm)
– Rechts draaien: naar de slotzijde (max 3 mm))

Hoogte regeling
– Klem-schroeven licht losdraaien
– via de onderste zeskantschroef de deur in de passende positie brengen. (indien nodig de bovenste schroef terugdraaien)
– Klem-schroeven vast draaien

Diepte regeling
– Klem-schroeven licht losdraaien
– de deur in de passende positie brengen
– Klem-schroeven vast draaien

Alle verstellingen gebeuren met een zeskantsleutel SW4

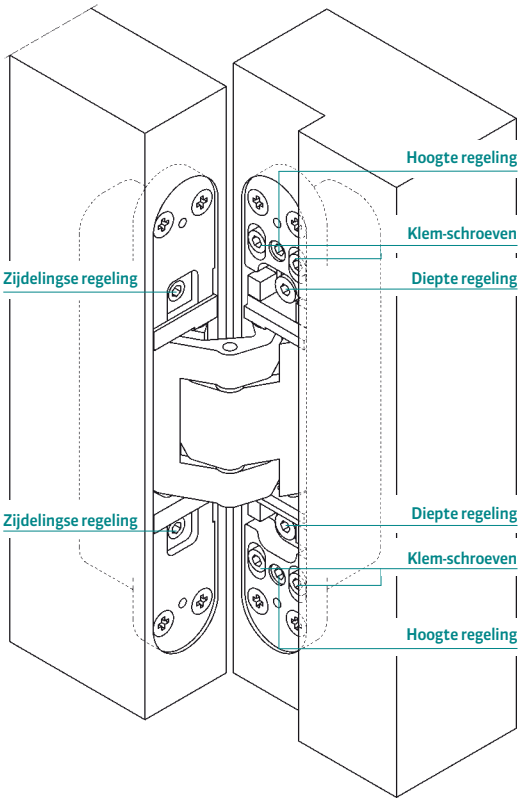

© SIMONSWERK GMBH

CONSEILS DE RÉGLAGE

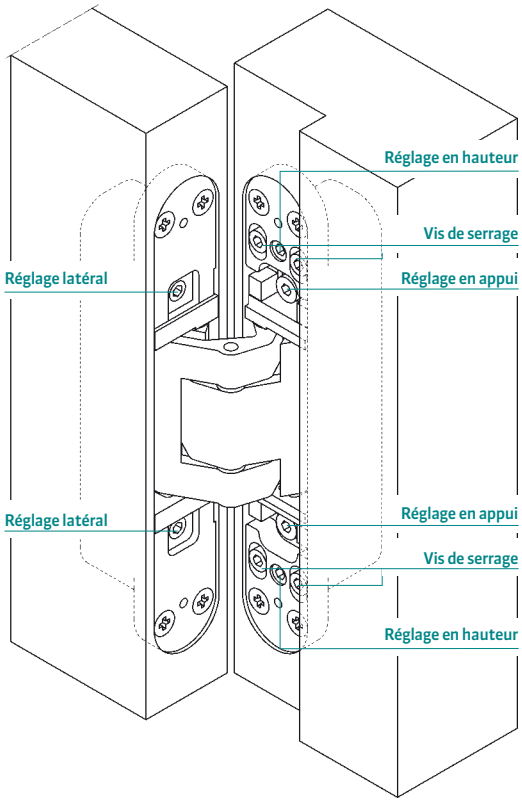

Série TECTUS

Possibilité de réglage progressif en 3 dimensions

Largeur	+/– 3,0 mm
Hauteur	+/– 3,0 mm
Appui	+/– 1,0 mm

Réglage latéral
- Tige de réglage avec clé à six pans de 4
- Rotation à gauche - vers le côté paumelle (3 mm maxi)
- Rotation à droite - vers le côté serrure (3 mm maxi)

Réglage en hauteur
- Desserrer légèrement les vis de serrage
- Amener la porte à l'hauteur adaptée en tournant la vis de réglage en hauteur inférieure (si nécessaire, retourner la vis supérieure)
- Resserrer à fond les vis de serrage

Réglage en appui
- Desserrer légèrement les vis de serrage
- Régler l'appui de la porte
- Resserrer à fond les vis de serrage

Tous les réglages se font avec une clé à six pans de 4

© SIMONSWERK GMBH

SIMONSWERK
VARIANT® VX

VX 7729/160 Planum

met slanke diameter voor stompe deuren

Scharnier toepassingen	**voor stompe deuren**	**tot 160 kg**

Technische gegevens

Draagkracht	160,0 kg
Hoogte	160,0 mm
Knoop diameter	15,0 mm
Materiaal dikte	3,0 mm
Diameter van de frees	24,0 mm
Vijzen	5,0x50,0 mm

Beschrijving

Scharnier voor zware deuren SIMONSWERK VARIANT VX 7729/160 Planum met slanke diameter van 15 mm voor stompe deuren op houten, stalen of aluminiumen omlijstingen met 3-dimensioneel verstelbare klemdoos SIMONSWERK VARIANT VX. CE gekeurd, draagkracht 160 kg, hoogte 160,0 mm, knoop diameter 15,0 mm, links en rechts omkeerbaar. Stift geklemd en geschroefd, onderhoudsvrij, heeft een schuurvrije ingebedde lagering. Afwerking: Massief roestvrijstaal geborsteld

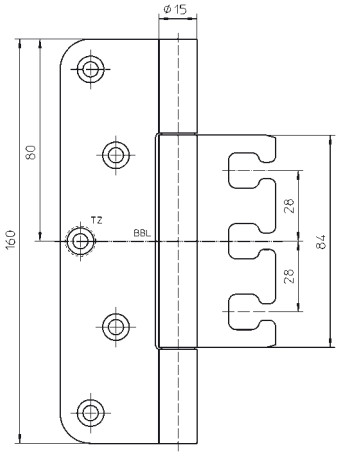

Bevestiging

Klemdoos	Blokkader	VX 7501 3D
	Stalen omlijsting:	VX 7611 3D

Montage

Mal	universele boormal
freesraam voor de universele boormal	

Opmerking

De vermelde toegelaten belasting is op basis van 2 scharnieren aan een deurblad van 2000 mm x 1000 mm.
Gedetailleerde informatie op www.bandsysteme.com

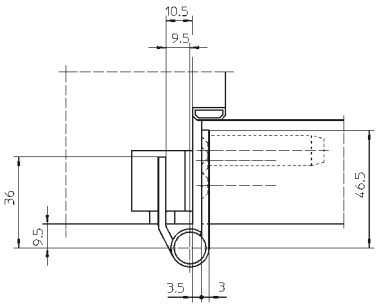

Keuring

CE

© SIMONSWERK GMBH

SIMONSWERK
VARIANT® VX

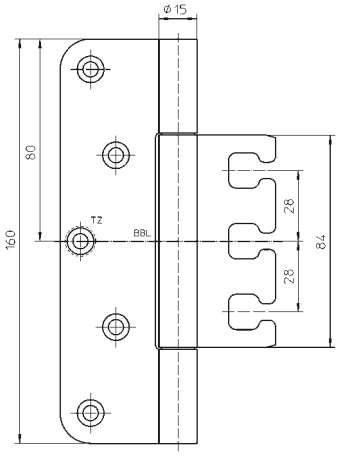

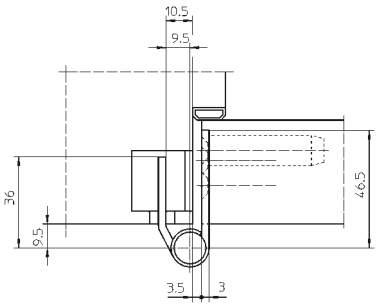

VX 7729/160 Planum

avec nœud filigrane pour portes affleurantes

Système de paumelle	affleurant	jusqu'à 160 kg

Données techniques

Charge	160,0 kg
Longueur du nœud	160,0 mm
Diamètre du nœud	15,0 mm
Epaisseur du matériau	3,0 mm
Diamètre de la fraise	24,0 mm
Vis	5,0x50,0 mm

Description

Paumelle pour les portes lourdes SIMONSWERK VARIANT VX 7729/160 Planum avec nœud filigrane pour portes affleurantes sur huisseries en bois, acier et aluminium avec carters SIMONSWERK VARIANT VX à réglage tridimensionnel. Certifié CE, charge 160 kg, longueur du nœud 160 mm, diamètre du nœud 15,0 mm, sens d'ouverture DIN droite et gauche. Axe enchâssé et fixé, paliers lisses sans entretien. Finition: inox...

Combinaison

Carter	Bloc porte	VX 7501 3D
	Huisserie en acier	VX 7611 3D

À poser avec

Gabarit	Gabarit de défonçage universel
Pochoir pour gabarit de défonçage universel	

Remarque

La charge est indiquée sur une base de deux paumelles pour une porte de 2000 x 1000 mm.
Informations detaillées sur www.bandsysteme.com.

Marques d'homologation

CE

© SIMONSWERK GMBH

SIMONSWERK
VARIANT® VN

VN 2927/160 Planum

met slanke diameter voor stompe deuren

Scharnier toepassingen	**voor stompe deuren**	**tot 160 kg**

Technische gegevens

Draagkracht	160,0 kg
Hoogte	160,0 mm
Knoop diameter	15,0 mm
Materiaal dikte	3,0 mm
Diameter van de frees	24,0 mm
Vijzen	5,0x50,0 mm

Beschrijving

Scharnier voor zware deuren SIMONSWERK VARIANT VN 2927/160 Planum met slanke diameter van 15 mm voor stompe deuren op houten, stalen of aluminiumen omlijstingen met 3-dimensioneel verstelbare klemdoos, die ook in het deurblad kan geplaast worden, SIMONSWERK VARIANT UK 3D. CE gekeurd, draagkracht 160 kg, hoogte 160,0 mm, knoop diameter 15,0 mm, links en rechts omkeerbaar. Stift geklemd en geschroefd, onderhoudsvrij, heeft een schuurvrije ingebedde lagering. Afwerking: Massief roestvrijstaal geborsteld

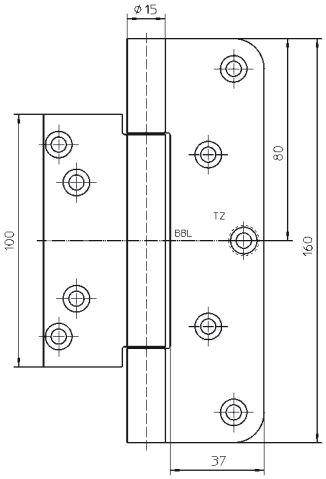

Bevestiging

Klemdoos	UK 3D
	UK 3D T30

Montage

Mal	universele boormal
freesraam voor de universele boormal	

Opmerking

De vermelde toegelaten belasting is op basis van 2 scharnieren aan een deurblad van 2000 mm x 1000 mm.
Gedetailleerde informatie op www.bandsysteme.com

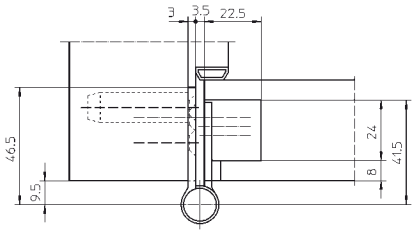

Keuring

CE

© SIMONSWERK GMBH

SIMONSWERK
VARIANT® VN

VN 2927/160 Planum

avec nœud filigrane pour portes affleurantes sur huisseries en bois

Système de paumelle	affleurant	jusqu'à 160 kg

Données techniques

Charge	160,0 kg
Longueur du nœud	160,0 mm
Diamètre du nœud	15,0 mm
Epaisseur du matériau	3,0 mm
Diamètre de la fraise	24,0 mm
Vis	5,0x50,0 mm

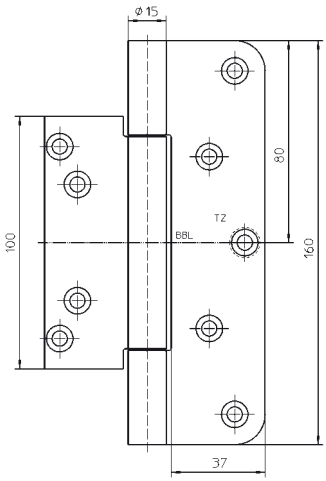

Description

Paumelle pour les portes lourdes SIMONSWERK VARIANT VN 2927/160 Planum avec nœud filigrane pour portes affleurantes sur huisseries en bois avec carter SIMONSWERK UK 3D à réglage tridimensionnel. Certifié CE, charge 160 kg, longueur du nœud 160 mm, diamètre du nœud 15,0 mm, sens d'ouverture DIN droite et gauche. Axe enchâssé et fixé, paliers lisses sans entretien. Finition: inox...

Combinaison

Carter	UK 3D
	UK 3D T30

À poser avec

Gabarit	Gabarit de défonçage universel
Pochoir pour gabarit de défonçage universel	

Remarque

La charge est indiquée sur une base de deux paumelles pour une porte de 2000 x 1000 mm.
Informations detaillées sur www.bandsysteme.com.

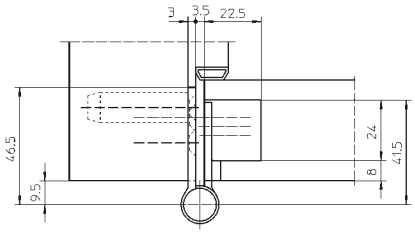

Marques d'homologation

CE

© SIMONSWERK GMBH

SIMONSWERK
VARIANT® VX

VX 7729/100

voor stompe deuren

Scharnier toepassingen	**voor stompe deuren**	**tot 100 kg**

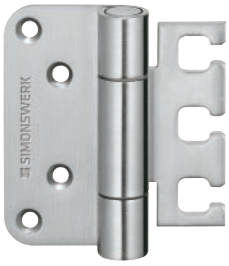

Technische gegevens

Draagkracht	100,0 kg
Hoogte	95,0 mm
Knoop diameter	20,0 mm
Materiaal dikte	3,5 mm
Diameter van de frees	24,0 mm
Vijzen	5,0x50,0 mm

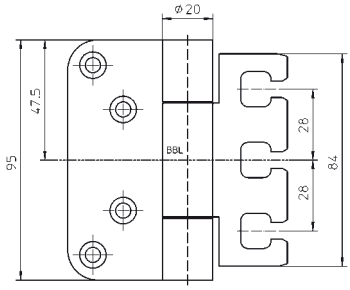

Beschrijving

Scharnier voor zware deuren SIMONSWERK VARIANT VX 7729/100 voor stompe deuren op houten, stalen of aluminiumen omlijstingen met 3-dimensioneel verstelbare klemdoos SIMONSWERK VARIANT VX. CE gekeurd, draagkracht 100 kg, hoogte 95,0 mm, knoop diameter 20,0 mm, links en rechts omkeerbaar. Stift geklemd en geschroefd, onderhoudsvrij, heeft een schuurvrije ingebedde lagering. Afwerking: Massief roestvrijstaal geborsteld

Bevestiging

Klemdoos	Blokkader	VX 7501 3D
	Stalen omlijsting	VX 7611 3D

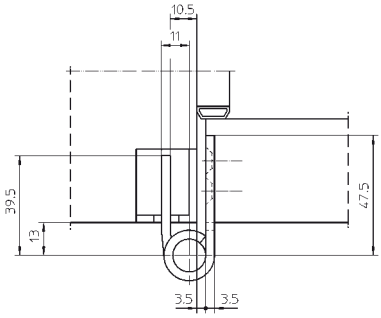

Montage

Mal	universele boormal
freesraam voor de universele boormal	

Opmerking

De vermelde toegelaten belasting is op basis van 2 scharnieren aan een deurblad van 2000 mm x 1000 mm.
Gedetailleerde informatie op www.bandsysteme.com

Keuring & Brandattest

CE Bodycote warringtonfire
169840

© SIMONSWERK GMBH

SIMONSWERK
VARIANT® VX

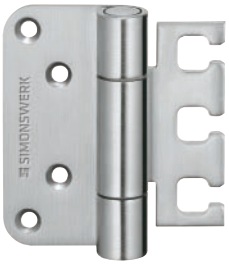

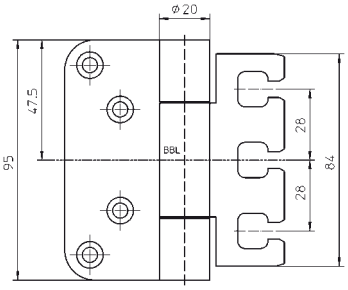

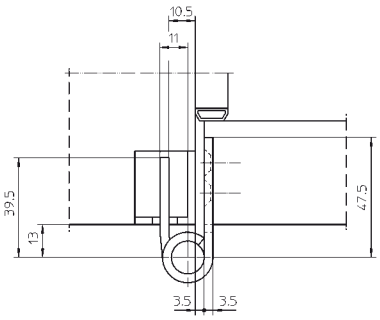

VX 7729/100

pour portes affleurantes

Système de paumelle	affleurant	jusqu'à 100 kg

Données techniques

Charge	100,0 kg
Longueur du nœud	95,0 mm
Diamètre du nœud	20,0 mm
Epaisseur du matériau	3,5 mm
Diamètre de la fraise	24,0 mm
Vis	5,0x50,0 mm

Description

Paumelle pour les portes lourdes SIMONSWERK VARIANT VX 7729/100 pour portes affleurantes sur huisseries en bois, acier et aluminium avec carters SIMONSWERK VARIANT VX à réglage tridimensionnel. Certifié CE, charge 100 kg, longueur du nœud 95 mm, diamètre du nœud 20 mm, sens d'ouverture DIN droite et gauche. Axe enchâssé, visé et bloqué, paliers lisses sans entretien. Finition: inox...

Combinaison

Carter	Bloc porte	VX 7501 3D
	Huisserie en acier	VX 7611 3D

À poser avec

Gabarit	Gabarit de défonçage universel
Pochoir pour gabarit de défonçage universel	

Remarque

La charge est indiquée sur une base de deux paumelles pour une porte de 2000 x 1000 mm.
Informations detaillées sur www.bandsysteme.com.

Marques d'homologation

CE Bodycote warringtonfire
169840

© SIMONSWERK GMBH

SIMONSWERK
VARIANT® VX

VX 7729/120

voor stompe deuren

Scharnier toepassingen	**voor stompe deuren**	**tot 120 kg**

Technische gegevens

Draagkracht	120,0 kg
Hoogte	120,0 mm
Knoop diameter	20,0 mm
Materiaal dikte	3,5 mm
Diameter van de frees	24,0 mm
Vijzen	5,0x50,0 mm

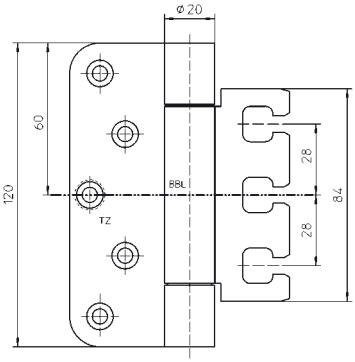

Beschrijving

Scharnier voor zware deuren SIMONSWERK VARIANT VX 7729/120 voor stompe deuren op houten, stalen of aluminiumen omlijstingen met 3-dimensioneel verstelbare klemdoos SIMONSWERK VARIANT VX. CE gekeurd, draagkracht 120 kg, hoogte 120,0 mm, knoop diameter 20,0 mm, links en rechts omkeerbaar. Stift geklemd en geschroefd, onderhoudsvrij, heeft een schuurvrije ingebedde lagering. Afwerking: Massief roestvrijstaal geborsteld

Bevestiging

Klemdoos	Blokkader	VX 7501 3D
	Stalen omlijsting	VX 7611 3D, VX 7612 3D

Montage

Mal	universele boormal
freesraam voor de universele boormal	

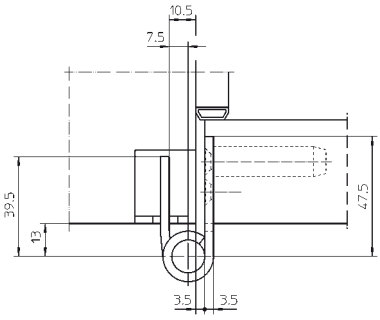

Opmerking

De vermelde toegelaten belasting is op basis van 2 scharnieren aan een deurblad van 2000 mm x 1000 mm.
Gedetailleerde informatie op www.bandsysteme.com

Keuring & Brandattest

CE Bodycote warringtonfire
181761

© SIMONSWERK GMBH

SIMONSWERK
VARIANT® VX

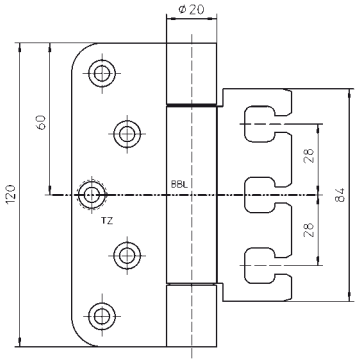

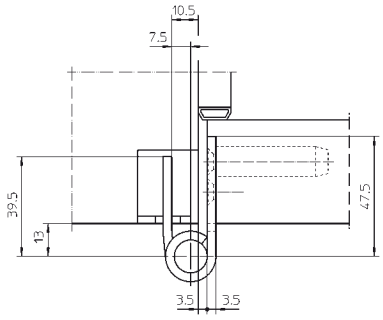

VX 7729/120

pour portes affleurantes

Système de paumelle	**affleurant**	**jusqu'à 100 kg**

Données techniques

Charge	120,0 kg
Longueur du nœud	120,0 mm
Diamètre du nœud	20,0 mm
Epaisseur du matériau	3,5 mm
Diamètre de la fraise	24,0 mm
Vis	5,0x50,0 mm

Description

Paumelle pour les portes lourdes SIMONSWERK VARIANT VX 7729/120 pour portes affleurantes sur huisseries en bois, acier et aluminium avec carters SIMONSWERK VARIANT VX à réglage tridimensionnel. Certifié CE, charge 120 kg, longueur du nœud 120 mm, diamètre du nœud 20 mm, sens d'ouverture DIN droite et gauche. Axe enchâssé, visé et bloqué, paliers lisses sans entretien. Finition: inox..

Combinaison

Carter	Bloc porte:	VX 7501 3D
	Huisserie en acier	VX 7611 3D, VX 7612 3D

À poser avec

Gabarit	Gabarit de défonçage universel
Pochoir pour gabarit de défonçage universel	

Remarque

La charge est indiquée sur une base de deux paumelles pour une porte de 2000 x 1000 mm.
Informations detaillées sur www.bandsysteme.com.

Marques d'homologation

CE Bodycote warringtonfire
181761

© SIMONSWERK GMBH

SIMONSWERK
VARIANT® VX

VX 7729/160

voor stompe deuren met hoge belasting

Scharnier toepassingen	**voor stompe deuren**	**tot 200 kg**

Technische gegevens

Draagkracht	200,0 kg
Hoogte	160,0 mm
Knoop diameter	22,5 mm
Materiaal dikte	3,5 mm
Diameter van de frees	24,0 mm
Vijzen	5,0x50,0 mm

Beschrijving

Scharnier voor zware deuren SIMONSWERK VARIANT VX 7729/160 voor stompe deuren op houten, stalen of aluminiumen omlijstingen met 3-dimensioneel verstelbare klemdoos SIMONSWERK VARIANT VX. CE gekeurd, draagkracht 200 kg, hoogte 160,0 mm, knoop diameter 22,5 mm, links en rechts omkeerbaar. Stift geklemd en geschroefd, onderhoudsvrij, heeft een schuurvrije ingebedde lagering. Afwerking: Massief roestvrijstaal geborsteld

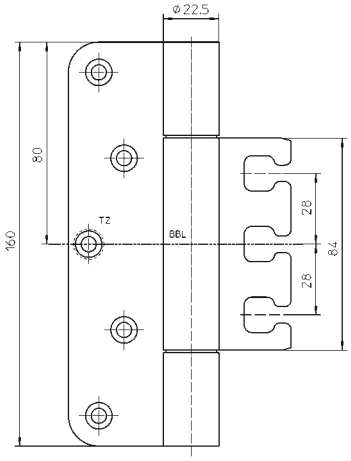

Bevestiging

Klemdoos	Blokkader	VX 7501 3D
	Stalen omlijsting	VX 7611 3D, VX 7612 3D

Montage

Mal	universele boormal
freesraam voor de universele boormal	

Opmerking

De vermelde toegelaten belasting is op basis van 2 scharnieren aan een deurblad van 2000 mm x 1000 mm.
Gedetailleerde informatie op www.bandsysteme.com

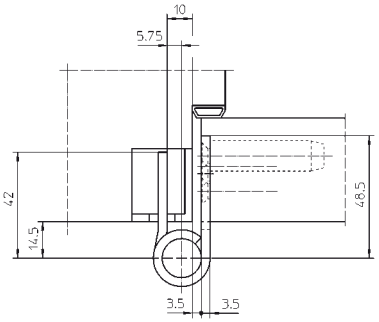

Keuring & Brandattest

CE Bodycote warringtonfire
181761

© SIMONSWERK GMBH

SIMONSWERK
VARIANT® VX

VX 7729/160

pour portes affleurantes

Système de paumelle	affleurant	jusqu'à 200 kg

Données techniques

Charge	200,0 kg
Longueur du nœud	160,0 mm
Diamètre du nœud	22,5 mm
Epaisseur du matériau	3,5 mm
Diamètre de la fraise	24,0 mm
Vis	5,0x50,0 mm

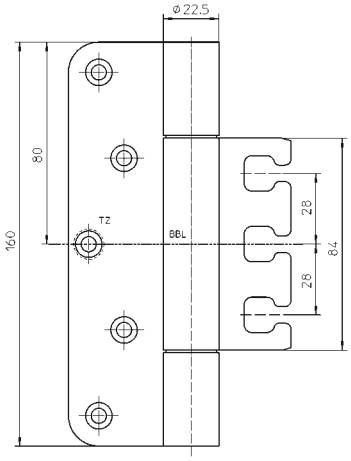

Description

Paumelle pour les portes lourdes SIMONSWERK VARIANT VX 7729/160 pour portes affleurantes sur huisseries en bois, acier et aluminium avec carters SIMONSWERK VARIANT VX à réglage tridimensionnel. Certifié CE, charge 200 kg, longueur du nœud 160 mm, diamètre du nœud 22,5 mm, sens d'ouverture DIN droite et gauche. Axe enchâssé, visé et bloqué, paliers lisses sans entretien. Finition: inox...

Combinaison

Carter	Bloc porte	VX 7501 3D
	Huisserie en acier	VX 7611 3D, VX 7612 3D

À poser avec

Gabarit	Gabarit de défonçage universel
Pochoir pour gabarit de défonçage universel	

Remarque

La charge est indiquée sur une base de deux paumelles pour une porte de 2000 x 1000 mm.
Informations detaillées sur www.bandsysteme.com.

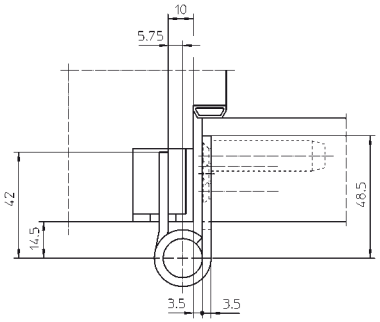

Marques d'homologation

181761

© SIMONSWERK GMBH

SIMONSWERK
VARIANT® VX

VX 7729/160-4

voor stompe deuren met zeer hoge belasting

Scharnier toepassingen	**voor stompe deuren**	**tot 300 kg**

Technische gegevens

Draagkracht	300,0 kg
Hoogte	160,0 mm
Knoop diameter	22,5 mm
Materiaal dikte	4,0 mm
Diameter van de frees	24,0 mm
Vijzen	6,0x50,0 mm

Beschrijving

Scharnier voor zware deuren SIMONSWERK VARIANT VX 7729/160-4 voor stompe deuren op houten, stalen of aluminiumen omlijstingen met 3-dimensioneel verstelbare klemdoos SIMONSWERK VARIANT VX. CE gekeurd, draagkracht 300 kg, hoogte 160,0 mm, knoop diameter 22,5 mm, Materiaaldikte 4 mm, links en rechts omkeerbaar. Stift geklemd en geschroefd, onderhoudsvrij, heeft een schuurvrije ingebedde lagering. Afwerking: Massief roestvrijstaal geborsteld

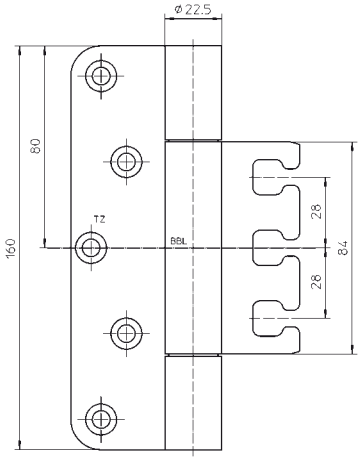

Bevestiging

Klemdoos	Blokkader	VX 7501 3D
	Stalen omlijsting	VX 7611 3D

Montage

Mal	universele boormal
freesraam voor de universele boormal	

Opmerking

De vermelde toegelaten belasting is op basis van 2 scharnieren aan een deurblad van 2000 mm x 1000 mm.
Gedetailleerde informatie op www.bandsysteme.com

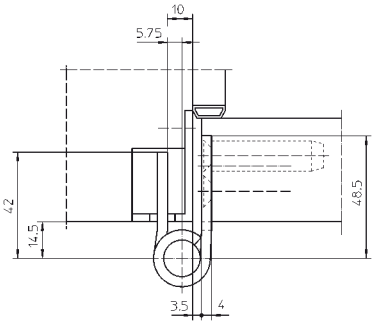

Keuring & Brandattest

CE Bodycote warringtonfire
181761

© SIMONSWERK GMBH

SIMONSWERK
VARIANT® VX

VX 7729/160-4

pour portes affleurantes

Système de paumelle	affleurant	jusqu'à 300 kg

Données techniques

Charge	300,0 kg
Longueur du nœud	160,0 mm
Diamètre du nœud	22,5 mm
Epaisseur du matériau	4,0 mm
Diamètre de la fraise	24,0 mm
Vis	6,0x50,0 mm

Description

Paumelle pour les portes lourdes SIMONSWERK VARIANT VX 7729/160-4 pour portes affleurantes sur huisseries en bois, acier et aluminium avec carters SIMONSWERK VARIANT VX à réglage tridimensionnel. Certifié CE, charge 300 kg, longueur du nœud 160 mm, diamètre du nœud 22,5 mm, épaisseur du matériau 4mm, sens d'ouverture DIN droite et gauche. Axe enchâssé, visé et bloqué, paliers lisses sans entretien. Finition: inox...

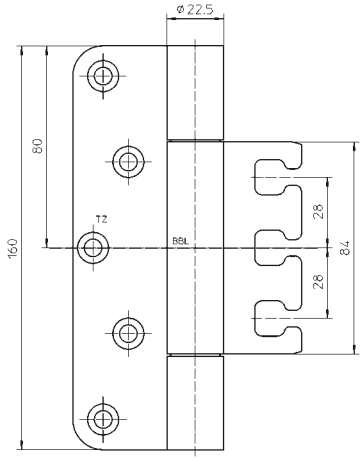

Combinaison

Carter	Bloc porte	VX 7501 3D
	Huisserie en acier	VX 7611 3D

À poser avec

Gabarit	Gabarit de défonçage universel
Pochoir pour gabarit de défonçage universel	

Remarque

La charge est indiquée sur une base de deux paumelles pour une porte de 2000 x 1000 mm.
Informations detaillées sur www.bandsysteme.com.

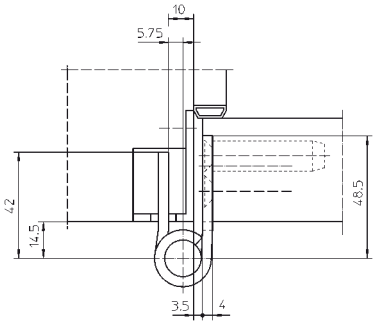

Marques d'homologation

181761

© SIMONSWERK GMBH

SIMONSWERK
VARIANT® VX

VX 7749/100

voor stompe deuren

Scharnier toepassingen	**voor stompe deuren**	**tot 100 kg**

Technische gegevens

Draagkracht	100,0 kg
Hoogte	95,0 mm
Knoop diameter	20,0 mm
Materiaal dikte	3,5 mm
Diameter van de frees	24,0 mm
Vijzen	5,0x50,0 mm

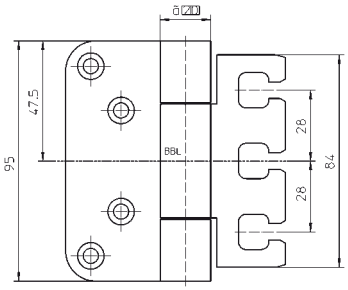

Beschrijving

Scharnier voor zware deuren SIMONSWERK VARIANT VX 7729/100 voor stompe deuren op houten, stalen of aluminiumen omlijstingen met 3-dimensioneel verstelbare klemdoos SIMONSWERK VARIANT VX. CE gekeurd, draagkracht 100 kg, hoogte 95,0 mm, knoop diameter 20,0 mm, links en rechts omkeerbaar. Stift geklemd en geschroefd, onderhoudsvrij, heeft een schuurvrije ingebedde lagering. Afwerking: Massief roestvrijstaal geborsteld

Bevestiging

Klemdoos	Blokkader	VX 7501 3D
	Stalen omlijsting	VX 7611 3D

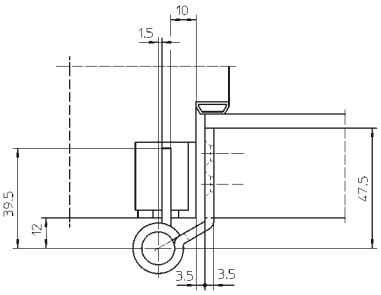

Montage

Mal	universele boormal
freesraam voor de universele boormal	

Opmerking

De vermelde toegelaten belasting is op basis van 2 scharnieren aan een deurblad van 2000 mm x 1000 mm.
Gedetailleerde informatie op www.bandsysteme.com

Keuring & Brandattest

CE Bodycote warringtonfire
181761

© SIMONSWERK GMBH

SIMONSWERK
VARIANT® VX

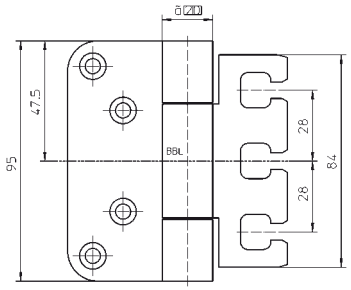

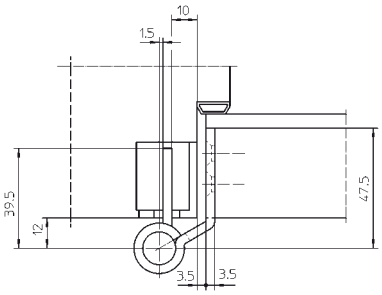

VX 7749/100

pour portes affleurantes

Système de paumelle	affleurant	jusqu'à 100 kg

Données techniques

Charge	100,0 kg
Longueur du nœud	95,0 mm
Diamètre du nœud	20,0 mm
Epaisseur du matériau	3,5 mm
Diamètre de la fraise	24,0 mm
Vis	5,0x50,0 mm

Description

Paumelle pour les portes lourdes SIMONSWERK VARIANT VX 7749/100 pour portes affleurantes sur huisseries en bois, acier et aluminium avec carters SIMONSWERK VARIANT VX à réglage tridimensionnel. Certifié CE, charge 100 kg, longueur du nœud 95 mm, diamètre du nœud 20 mm, sens d'ouverture DIN droite et gauche. Axe enchâssé, visé et bloqué, paliers lisses sans entretien. Finition: inox...

Combinaison

Carter	Bloc porte	VX 7501 3D
	Huisserie en acier	VX 7611 3D

À poser avec

Gabarit	Gabarit de défonçage universel
Pochoir pour gabarit de défonçage universel	

Remarque

La charge est indiquée sur une base de deux paumelles pour une porte de 2000 x 1000 mm.
Informations detaillées sur www.bandsysteme.com.

Marques d'homologation

CE Bodycote warringtonfire
181761

© SIMONSWERK GMBH

SIMONSWERK
VARIANT® VX

VX 7749/120

voor stompe deuren

Scharnier toepassingen	**voor stompe deuren**	**tot 120 kg**

Technische gegevens

Draagkracht	120,0 kg
Hoogte	120,0 mm
Knoop diameter	20,0 mm
Materiaal dikte	3,5 mm
Diameter van de frees	24,0 mm
Vijzen	5,0x50,0 mm

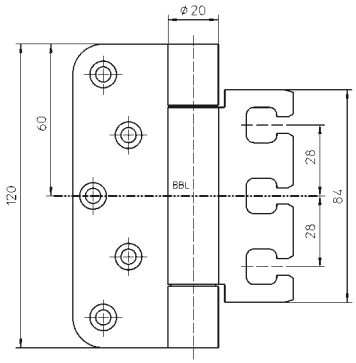

Beschrijving

Scharnier voor zware deuren SIMONSWERK VARIANT VX 7749/120 voor stompe deuren op houten, stalen of aluminiumen omlijstingen met 3-dimensioneel verstelbare klemdoos SIMONSWERK VARIANT VX. CE gekeurd, draagkracht 120 kg, hoogte 120,0 mm, knoop diameter 20,0 mm, links en rechts omkeerbaar. Stift geklemd en geschroefd, onderhoudsvrij, heeft een schuurvrije ingebedde lagering. Afwerking: Massief roestvrijstaal geborsteld

Bevestiging

Klemdoos	Blokkader	VX 7501 3D
	Stalen omlijsting	VX 7611 3D

Montage

Mal	universele boormal
freesraam voor de universele boormal	

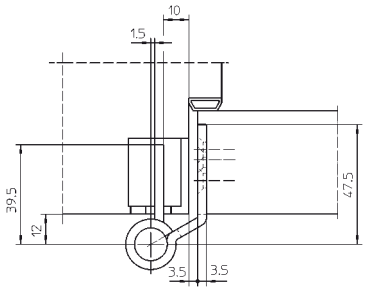

Opmerking

De vermelde toegelaten belasting is op basis van 2 scharnieren aan een deurblad van 2000 mm x 1000 mm.
Gedetailleerde informatie op www.bandsysteme.com

Keuring & Brandattest

CE Bodycote warringtonfire
181761

© SIMONSWERK GMBH

SIMONSWERK
VARIANT® VX

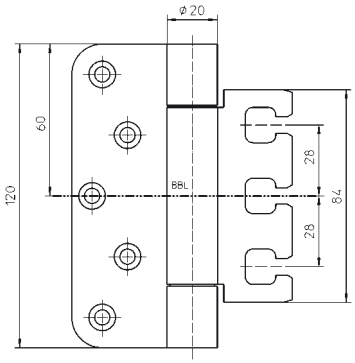

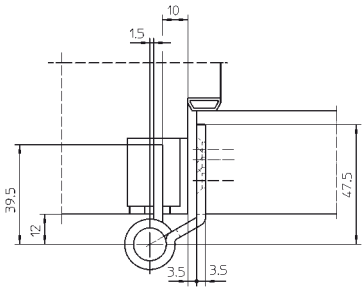

VX 7749/120

pour portes affleurantes

Système de paumelle	affleurant	jusqu'à 120 kg

Données techniques

Charge	120,0 kg
Longueur du nœud	120,0 mm
Diamètre du nœud	20,0 mm
Epaisseur du matériau	3,5 mm
Diamètre de la fraise	24,0 mm
Vis	5,0x50,0 mm

Description

Paumelle pour les portes lourdes SIMONSWERK VARIANT VX 7749/120 pour portes affleurantes sur huisseries en bois, acier et aluminium avec carters SIMONSWERK VARIANT VX à réglage tridimensionnel. Certifié CE, charge 120 kg, longueur du nœud 120 mm, diamètre du nœud 20 mm, sens d'ouverture DIN droite et gauche. Axe enchâssé, visé et bloqué, paliers lisses sans entretien. Finition: inox...

Combinaison

Carter	Bloc porte	VX 7501 3D
	Huisserie en acier	VX 7611 3D

À poser avec

Gabarit	Gabarit de défonçage universel
Pochoir pour gabarit de défonçage universel	

Remarque

La charge est indiquée sur une base de deux paumelles pour une porte de 2000 x 1000 mm.
Informations detaillées sur www.bandsysteme.com.

Marques d'homologation

CE Bodycote warringtonfire
181761

© SIMONSWERK GMBH

SIMONSWERK
VARIANT® VX

VX 7749/160

voor stompe deuren

Scharnier toepassingen	**voor stompe deuren**	**tot 200 kg**

Technische gegevens

Draagkracht	200,0 kg
Hoogte	160,0 mm
Knoop diameter	22,5 mm
Materiaal dikte	3,5 mm
Diameter van de frees	24,0 mm
Vijzen	5,0x50,0 mm

Beschrijving

Scharnier voor zware deuren SIMONSWERK VARIANT VX 7749/160 voor stompe deuren op houten, stalen of aluminiumen omlijstingen met 3-dimensioneel verstelbare klemdoos SIMONSWERK VARIANT VX. CE gekeurd, draagkracht 200 kg, hoogte 160,0 mm, knoop diameter 22,5 mm, links en rechts omkeerbaar. Stift geklemd en geschroefd, onderhoudsvrij, heeft een schuurvrije ingebedde lagering. Afwerking: Massief roestvrijstaal geborsteld

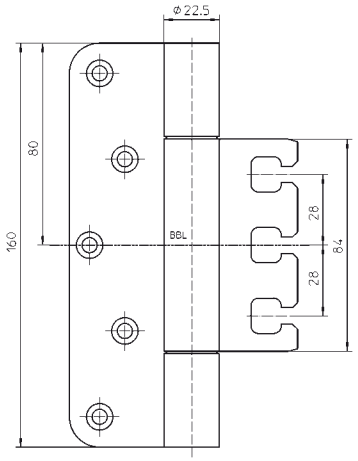

Bevestiging

Klemdoos	Blokkader	VX 7501 3D
	Stalen omlijsting	VX 7611 3D

Montage

Mal	universele boormal
freesraam voor de universele boormal	

Opmerking

De vermelde toegelaten belasting is op basis van 2 scharnieren aan een deurblad van 2000 mm x 1000 mm.
Gedetailleerde informatie op www.bandsysteme.com

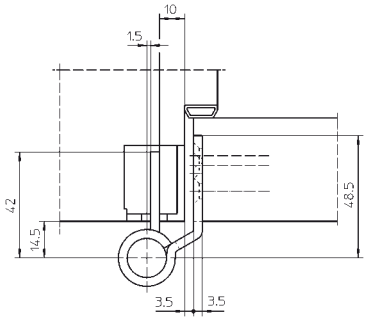

Keuring & Brandattest

CE Bodycote warringtonfire
181761

© SIMONSWERK GMBH

SIMONSWERK
VARIANT® VX

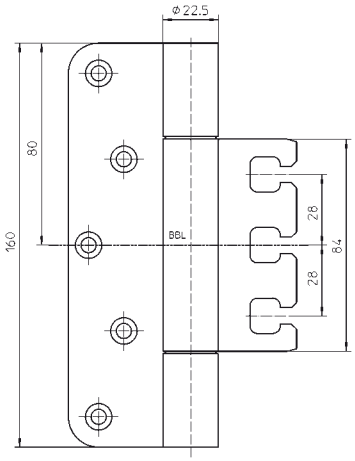

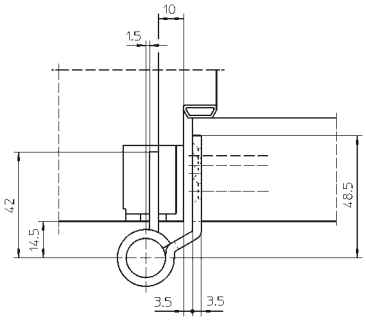

VX 7749/160

pour portes affleurantes

Système de paumelle	affleurant	jusqu'à 200 kg

Données techniques

Charge	200,0 kg
Longueur du nœud	160,0 mm
Diamètre du nœud	22,5 mm
Epaisseur du matériau	3,5 mm
Diamètre de la fraise	24,0 mm
Vis	5,0x50,0 mm

Description

Paumelle pour les portes lourdes SIMONSWERK VARIANT VX 7749/160 pour portes affleurantes sur huisseries en bois, acier et aluminium avec carters SIMONSWERK VARIANT VX à réglage tridimensionnel. Certifié CE, charge 200 kg, longueur du nœud 160 mm, diamètre du nœud 22,5 mm, sens d'ouverture DIN droite et gauche. Axe enchâssé, visé et bloqué, paliers lisses sans entretien. Finition: inox...

Combinaison

Carter	Bloc porte	VX 7501 3D
	Huisserie en acier	VX 7611 3D

À poser avec

Gabarit	Gabarit de défonçage universel
Pochoir pour gabarit de défonçage universel	

Remarque

La charge est indiquée sur une base de deux paumelles pour une porte de 2000 x 1000 mm.
Informations detaillées sur www.bandsysteme.com.

Marques d'homologation

CE Bodycote warringtonfire
181761

© SIMONSWERK GMBH

SIMONSWERK
VARIANT® VX

VX 7501 3D

voor stompe en opdek deuren aan houten deuromlijstingen

VARIANT VX	Klemdoos	Massieve omlijstingen

Technische gegevens

Frees diameter	24,0 mm

Beschrijving

Klemdoos SIMONSWERK VARIANT VX 7501 3D voor scharnieren SIMONSWERK VARIANT VX in afmetingen van 100 - 120 en 160 mm voor houten deuromlijstingen met opdek of stompe deuren. Draagkracht 200 kg. (300 kg in combinatie met hoek sluitplaat VX 7570). 3-Dimensioneel verstelbaar: zijdelings : +/- 3 mm hoogte : +/- 3 mm diepte : +/- 3 mm. Afwerking: verzinkt

Bevestiging

voor scharnieren	VARIANT VX
Afdekplaat	VX 7560 .. VX 7570 ..

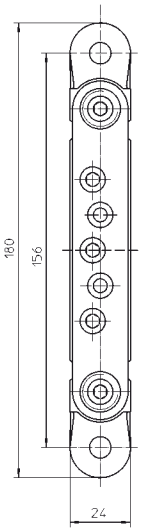

Montage

Mal	universele boormal
freesraam voor de universele boormal	

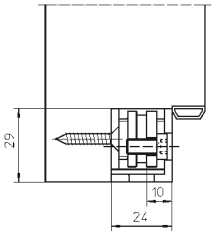

Opmerking

Gedetailleerde informatie op www.bandsysteme.com

© SIMONSWERK GMBH

SIMONSWERK
VARIANT® VX

VX 7501 3D

pour portes affleurantes et à recouvrement sur huisseries en bois

VARIANT VX	Carter	Bloc porte

Données techniques

Diamètre de la fraise	24,0 mm

Description

Carter SIMONSWERK VARIANT VX 7501 3D pour portes affleurantes ou à recouvrement sur huisseries en bois avec paumelles SIMONSWERK VARIANT VX. Charge 200 kg (300 kg en combinaison avec angle de recouvrement VX 7570). Réglage tridimensionnel: latéral +/- 3 mm, hauteur +/- 3 mm, profondeur: +/- 3 mm. Finition: zinguée.

Combinaison

Système de paumelle	VARIANT VX
Angle de recouvrement	VX 7560 .. VX 7570 ..

À poser avec

Gabarit	Gabarit de défonçage universel
Pochoir pour gabarit de défonçage universel	

Remarque

Informations detaillées sur www.bandsysteme.com.

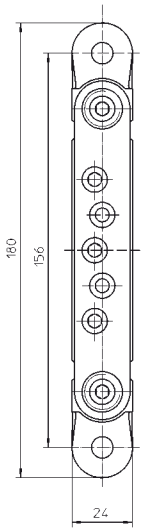

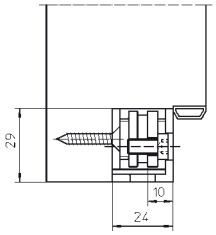

© SIMONSWERK GMBH

SIMONSWERK
VARIANT® VX

VX 7611 3D

voor stompe en opdek deuren aan metalen deuromlijstingen

VARIANT VX	Klemdoos	stalen deuromlijsting

Beschrijving

Klemdoos SIMONSWERK VARIANT VX 7611 3D voor scharnieren SIMONSWERK VARIANT VX in afmetingen van 100 - 120 en 160 mm voor stalen deuromlijstingen met opdek of stompe deuren. Draagkracht 200 kg. 3-Dimensioneel verstelbaar: zijdelings: +/- 3 mm, hoogte : +/- 3 mm, diepte : +/- 3 mm. Afwerking: verzinkt

Bevestiging

voor scharnieren	VARIANT VX

Opmerking

Gedetailleerde informatie op www.bandsysteme.com

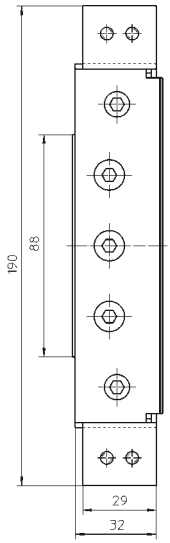

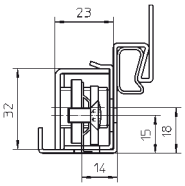

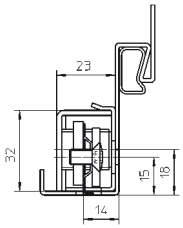

© SIMONSWERK GMBH

SIMONSWERK
VARIANT® VX

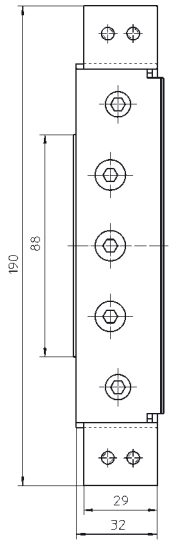

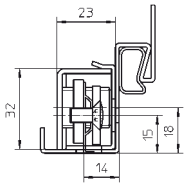

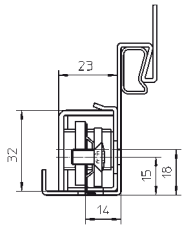

VX 7611 3D

pour portes affleurantes et à recouvrement sur huisseries en acier

VARIANT VX	Carter	Huisserie en acier

Description

Carter SIMONSWERK VARIANT VX 7611 3D pour portes affleurantes ou à recouvrement sur huisseries en acier avec paumelles SIMONSWERK VARIANT VX. Charge 200 kg. Réglage tridimensionnel: latéral +/- 3 mm, hauteur +/- 3 mm, profondeur: +/- 3 mm. Finition: zinguée, inox.

Combinaison

Système de paumelle	VARIANT VX

Remarque

Informations detaillées sur www.bandsysteme.com.

© SIMONSWERK GMBH

SIMONSWERK
VARIANT® VX

VX 7560 KK

voor klemdoos VX 7501 3D

VARIANT VX		Hoek sluitplaat

Beschrijving
hoek sluitplaat SIMONSWERK VARIANT VX 7560 KK voor klemdoos SIMONSWERK VARIANT VX 7501 3D. Afwerking: roestvrij staal of mat vernickelt

Bevestiging

Klemdoos	VX 7501 3D

Opmerking
Gedetailleerde informatie op www.bandsysteme.com

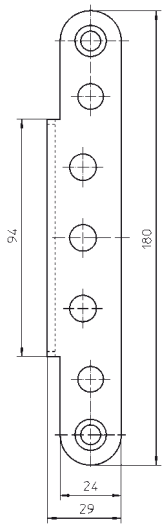

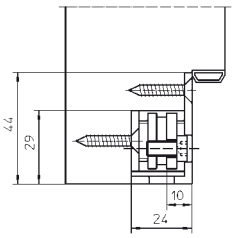

© SIMONSWERK GMBH

SIMONSWERK
VARIANT® VX

VX 7560 KK

pour carter VX 7501 3D

VARIANT VX		Angle de recouvrement

Description

Angle de recouvrement SIMONSWERK VARIANT VX 7560 KK pour carter SIMONSWERK VARIANT VX 7501 3D. Finition: inox...

Combinaison

Carter	VX 7501 3D

Remarque

Informations detaillées sur www.bandsysteme.com.

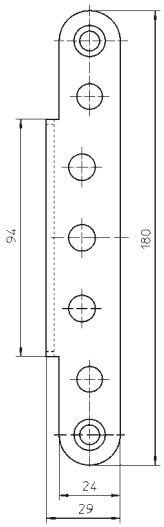

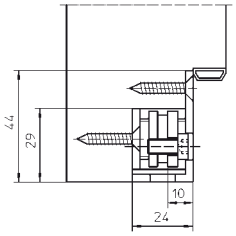

© SIMONSWERK GMBH

SIMONSWERK
VARIANT® VX

VX 7570 KK

voor klemdoos VX 7501 3D

VARIANT VX		Hoek sluitplaat

Beschrijving

hoek sluitplaat SIMONSWERK VARIANT VX 7570 KK voor klemdoos SIMONSWERK VARIANT VX 7501 3D. Afwerking: roestvrij staal of mat vernickelt

Bevestiging

Klemdoos	VX 7501 3D

Opmerking

Gedetailleerde informatie op www.bandsysteme.com

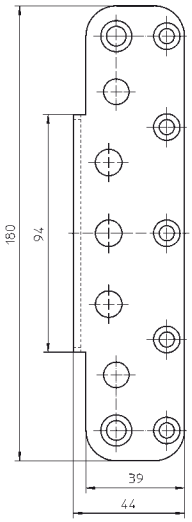

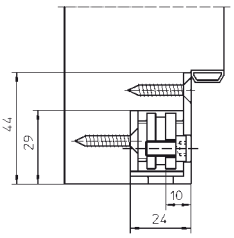

© SIMONSWERK GMBH

SIMONSWERK
VARIANT® VX

VX 7570 KK

pour carter VX 7501 3D

VARIANT VX		Angle de recouvrement

Description

Angle de recouvrement SIMONSWERK VARIANT VX 7570 KK pour carter SIMONSWERK VARIANT VX 7501 3D. Finition: inox...

Combinaison

Carter	VX 7501 3D

Remarque

Informations detaillées sur www.bandsysteme.com.

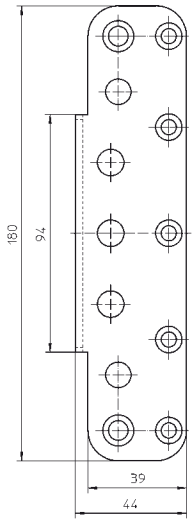

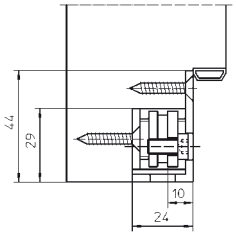

© SIMONSWERK GMBH

SIMONSWERK
VARIANT® VN

T 23-04 FH

voor stompe deuren aan metalen deuromlijstingen

Scharnier toepassingen	**voor stompe deuren**	**tot 100 kg**

Technische gegevens

Draagkracht	100,0 kg
Hoogte	95,0 mm
Knoop diameter	20,0 mm
Materiaal dikte	3,5 mm
Diameter van de frees	24,0 mm
Vijzen	5,0 x 50,0 mm

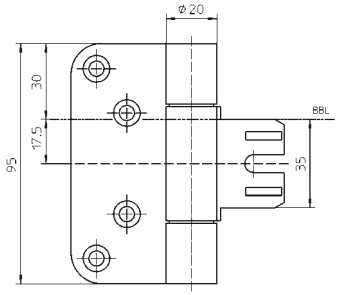

Beschrijving

Scharnier voor zware deuren SIMONSWERK VARIANT T 23-04 FH voor stompe deuren op stalen omlijstingen met klemdoos SIMONSWERK VARIANT 8600 of 8610. CE gekeurd, draagkracht 100 kg, hoogte 95,0 mm, knoop diameter 20,0 mm, links en rechts omkeerbaar. Stift geklemd en geschroefd, onderhoudsvrij, heeft een schuurvrije ingebedde lagering. Afwerking: Massief roestvrijstaal geborsteld

Bevestiging

Klemdoos	V 8600
	V 8610

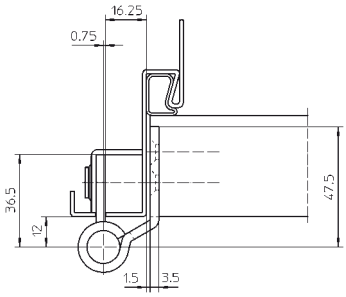

Montage

Mal	universele boormal
	freesraam voor de universele boormal

Opmerking

De vermelde toegelaten belasting is op basis van 2 scharnieren aan een deurblad van 2000 mm x 1000 mm.
Gedetailleerde informatie op www.bandsysteme.com

Keuring & Brandattest

CE Bodycote warringtonfire
181761

© SIMONSWERK GMBH

SIMONSWERK
VARIANT® VN

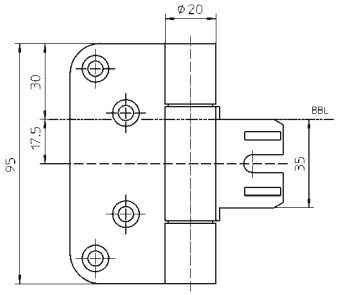

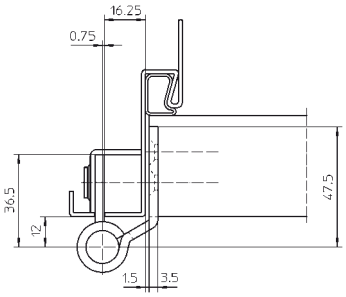

T 23-04 FH

pour portes affleurantes sur huisseries en acier

Système de paumelle	**affleurant**	**jusqu'à 100 kg**

Données techniques

Charge	100,0 kg
Longueur du nœud	95,0 mm
Diamètre du nœud	20,0 mm
Epaisseur du matériau	3,5 mm
Diamètre de la fraise	24,0 mm
Vis	5,0 x 50,0 mm

Description

Paumelle pour les portes lourdes SIMONSWERK T 23-04 FH pour portes affleurantes sur huisseries en acier avec carter SIMONSWERK VARIANT V 8600 ou V 8610. Certifié CE, charge 100 kg, Longueur du nœud 95 mm, diamètre du nœud 20 mm. Axe enchâssé, visé et bloqué, paliers lisses sans entretien. Finition: inox..

Combinaison

Carter	V 8600
	V 8610

À poser avec

Gabarit	Gabarit de défonçage universel
	Pochoir pour gabarit de défonçage universel

Remarque

La charge est indiquée sur une base de deux paumelles pour une porte de 2000 x 1000 mm.
Informations detaillées sur www.bandsysteme.com.

Marques d'homologation

CE Bodycote warringtonfire
181761

© SIMONSWERK GMBH

SIMONSWERK
VARIANT® VN

T 23-05 FH

voor stompe deuren aan houten omlijstingen

Scharnier toepassingen	**voor stompe deuren**	**tot 100 kg**

Technische gegevens

Draagkracht	100,0 kg
Hoogte	95,0 mm
Knoop diameter	20,0 mm
Materiaal dikte	3,5 mm
Diameter van de frees	24,0 mm
Vijzen	5,0 x 50,0 mm

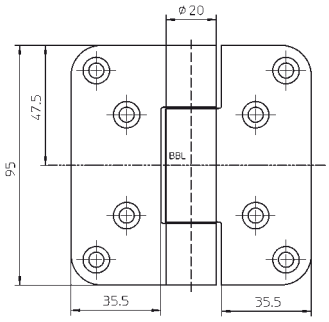

Beschrijving

Scharnier voor zware deuren SIMONSWERK VARIANT T 23-05 FH voor stompe deuren op houten omlijstingen. CE gekeurd, draagkracht 100 kg, hoogte 95,0 mm, knoop diameter 20,0 mm, links en rechts omkeerbaar. Stift geklemd en geschroefd, onderhoudsvrij, heeft een schuurvrije ingebedde lagering. Afwerking: Massief roestvrijstaal geborsteld

Montage

Mal	universele boormal
	freesraam voor de universele boormal

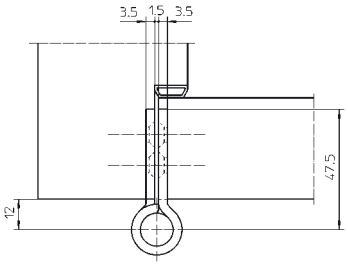

Opmerking

De vermelde toegelaten belasting is op basis van 2 scharnieren aan een deurblad van 2000 mm x 1000 mm.
Gedetailleerde informatie op www.bandsysteme.com

Keuring & Brandattest

CE Bodycote warringtonfire
181761

© SIMONSWERK GMBH

SIMONSWERK
VARIANT® VN

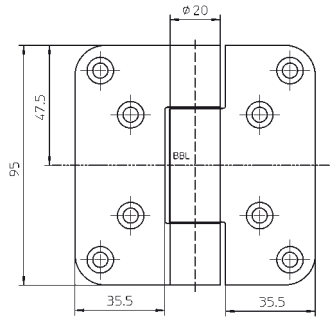

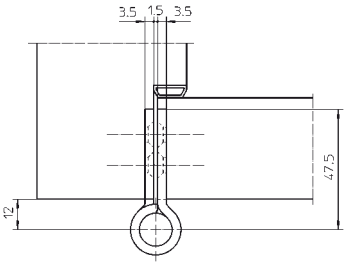

T 23-05 FH

pour portes affleurantes sur huisseries en bois

Système de paumelle	**affleurant**	**jusqu'à 100 kg**

Données techniques

Charge	100,0 kg
Longueur du nœud	95,0 mm
Diamètre du nœud	20,0 mm
Epaisseur du matériau	3,5 mm
Diamètre de la fraise	24,0 mm
Vis	5,0 x 50,0 mm

Description

Paumelle pour les portes lourdes SIMONSWERK T 23-05 FH pour portes affleurantes sur huisseries en bois. Certifié CE, charge 100 kg, Longueur du nœud 95 mm, diamètre du nœud 20 mm. Axe enchâssé, visé et bloqué, paliers lisses sans entretien. Finition: inox...

À poser avec

Gabarit	Gabarit de défonçage universel
	Pochoir pour gabarit de défonçage universel

Remarque

La charge est indiquée sur une base de deux paumelles pour une porte de 2000 x 1000 mm.
Informations detaillées sur www.bandsysteme.com.

Marques d'homologation

181761

© SIMONSWERK GMBH

SIMONSWERK
VARIANT® VN

VN 2929/160

voor stompe deuren met hoge belasting aan houten omlijstingen

Scharnier toepassingen	**voor stompe deuren**	**tot 160 kg**

Technische gegevens

Draagkracht	160,0 kg
Hoogte	160,0 mm
Knoop diameter	22,5 mm
Materiaal dikte	3,5 mm
Diameter van de frees	24,0 mm
Vijzen	5,0x50,0 mm

Beschrijving

Scharnier voor zware deuren SIMONSWERK VARIANT VN 2929/160 voor stompe deuren op houten omlijstingen. CE gekeurd, draagkracht 160 kg, hoogte 160,0 mm, knoop diameter 22,5 mm, links en rechts omkeerbaar. Stift geklemd en geschroefd, onderhoudsvrij, heeft een schuurvrije ingebedde lagering. Afwerking: Massief roestvrijstaal gebersteld

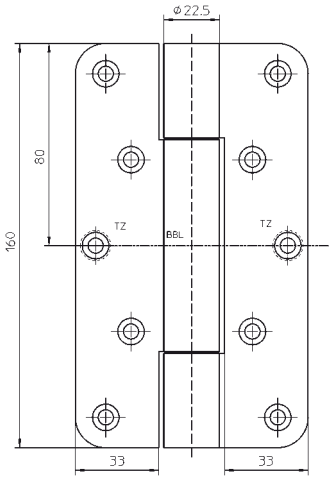

Montage

Mal	universele boormal
freesraam voor de universele boormal	

Opmerking

De vermelde toegelaten belasting is op basis van 2 scharnieren aan een deurblad van 2000 mm x 1000 mm.
Gedetailleerde informatie op www.bandsysteme.com

Keuring & Brandattest

181761

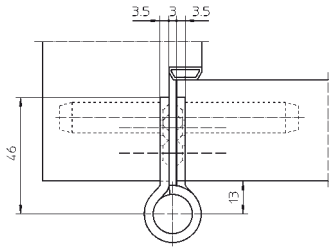

© SIMONSWERK GMBH

SIMONSWERK
VARIANT® VN

VN 2929/160

pour portes affleurantes sur huisseries en bois

Système de paumelle	affleurant	jusqu'à 160 kg

Données techniques

Charge	160,0 kg
Longueur du nœud	160,0 mm
Diamètre du nœud	22,5 mm
Epaisseur du matériau:	3,5 mm
Diamètre de la fraise	24,0 mm
Vis	5,0x50,0 mm

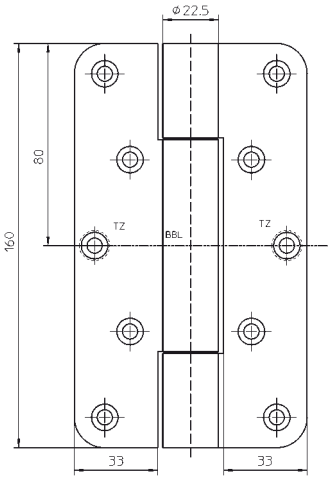

Description

Paumelle pour les portes lourdes SIMONSWERK VARIANT VN 2929/160 pour portes affleurantes sur huisseries en bois. Certifié CE, charge 160 kg, Longueur du nœud 160 mm, diamètre du nœud 22,5 mm. Axe enchâssé, visé et bloqué, paliers lisses sans entretien. Finition: inox...

À poser avec

Gabarit	Gabarit de défonçage universel
Pochoir pour gabarit de défonçage universel	

Remarque

La charge est indiquée sur une base de deux paumelles pour une porte de 2000 x 1000 mm.
Informations detaillées sur www.bandsysteme.com.

Marques d'homologation

181761

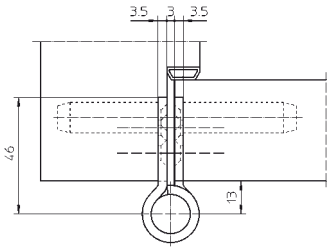

© SIMONSWERK GMBH

ANDERE PRODUCTEN VAN SIMONSWERK
AUTRES MARQUES DE SIMONSWERK

SIMONSWERK
TECTUS®

SIMONSWERK
VARIANT® VX

SIMONSWERK
VARIANT® VN

SIMONSWERK
VARIANT® VG

SIMONSWERK
VARIANT® V

SIMONSWERK
BAKA®

SIMONSWERK
ALPRO®

SIMONSWERK
SIKU® RB

PRODUCT INFORMATIE SYSTEEM
NOTRE SYSTÉME D´INFORMATIONS PRODUIT
www.bandsysteme.com

Lastenboek / Cahier des charges B F
04/2011
5 800245 0 00001/2.0

Ondanks onze zorgvuldigheid bij het maken van deze brochure, kunnen voor type- en/ of drukfouten geen rechten worden ontleend.

En dépit de tout le soin apporté à la rélisation de cette brochure, nous déclinons toute responsabilité en cas d´erreurs ou de fautes d´impression.

SIMONSWERK GmbH
Bosfelder Weg 5
33378 Rheda-Wiedenbrück
Germany

Fon +49 (0)5242 / 413-0
Fax +49 (0)5242 / 413-260

sales@simonswerk.de
www.simonswerk.com

BVBA Watrin SPRL
Molenstraat 47
9112 Sinaai
Belgien

Fon 03/7 72 61 65
Fax 03/7 72 61 64

watrin.bvba@skynet.be