It all hinges on excellence.

SIMONSWERK

ANSELMI

Sistemi di cerniere a scomparsa per porte interne

Panoramica prodotti

Modelli con chiusura integrata

Il sistema di cerniere con funzione di richiamo dell'anta integrato permette la chiusura automatica della porta con una forza di chiusura adatta a porte di 40 kg o 60 kg. I sistemi di cerniere autochiudenti AN 107 3D C e AN 108 3D SC sono il nuovo standard.

Sono installati al centro dell'anta, tra la cerniera superiore e quella inferiore, e hanno un particolare sistema di rotazione che le rende utilizzabili in abbinata con le cerniere AN 140 3D, AN 160 3D e AN 180 3D.
L'installazione su anta e telaio differisce da quella delle cerniere solo per la profondità di fresata sull'anta necessaria all'inserimento della molla – una volta installato il sistema si presenta esteticamente identico alle cerniere. La forza di chiusura può essere regolata a porta installata.

Proprietà prodotto
- sistema di cerniere autochiudente
- con dispositivo di controllo della velocità dell'anta (AN 108 3D SC 45)
- AN 107 3D C40 – forza di chiusura da 20 kg fino a 40 kg
- AN 107 3D C60 – forza di chiusura da 40 kg fino a 60 kg
- AN 108 3D SC45 – forza di chiusura fino a 45 kg
- sistema di cerniere a scomparsa
- per telai in legno
- per porta a filo interna
- forza di chiusura regolabile a porta installata

Informazioni dettagliate su www.simonswerk.it

AN 108 3D SC45

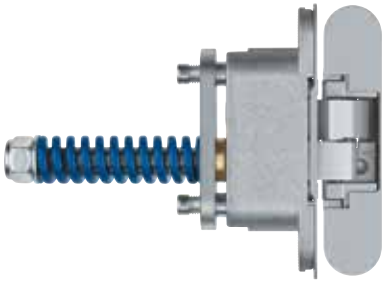
AN 107 3D C40

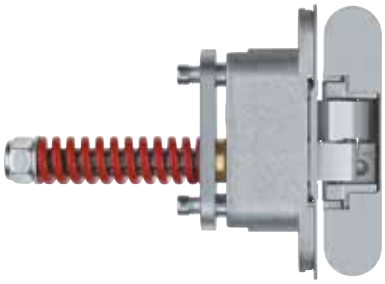
AN 107 3D C60

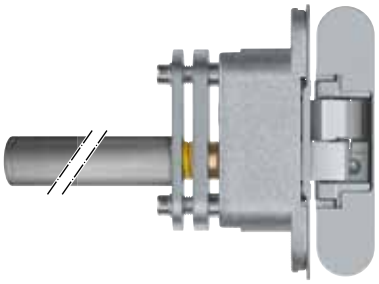
AN 108 3D SC45

Modelli per porte interne a filo da 40–80 kg

I sistemi di cerniere a scomparsa ANSELMI sono ideali per l'utilizzo su porte interne residenziali e su porte pesanti fino a 80 kg. Sono numerosi i modelli disponibili.

I sistemi di cerniere ANSELMI sono registrabili sui tre assi, garantiscono una elevata funzionalità nel tempo e sono disponibili in 13 finiture estetiche.

Proprietà prodotto
- sistema di cerniere a scomparsa
- per porte interne a filo
- portata fino a 80 kg
- angolo di apertura 180°
- numerose finiture disponibili
- stesse dimensioni di fresata, diverse portate possibili

Informazioni dettagliate su www.simonswerk.it

AN 160 3D

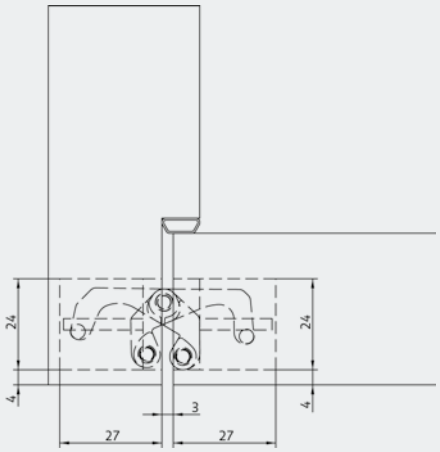

AN 160 3D: sezione trasversale

I sistemi di cerniere ANSELMI sono disponibili in 13 finiture estetiche

Modelli per porte interne con rivestimento telaio da 12 – 14 mm

Le porte con telaio raso muro sono particolarmente richieste dall'architettura moderna, alla continua ricerca del minimalismo negli ambienti.

Grazie ai modelli ANSELMI FVZ il telaio della porta scompare dietro una parete in cartongesso o una boiserie lasciando in evidenza l'essenza della porta.

Proprietà prodotto

- telaio rientrante di 12 mm e 14 mm
- spessore anta 38 – 45 mm
- fresatura centrale
- portata fino a 60 kg
- angolo di apertura 180°
- numerose finiture disponibili

Informazioni dettagliate su
www.simonswerk.it

AN 164 3D FVZ 12/38

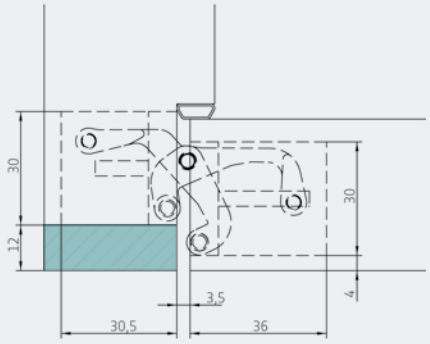

AN 164 3D FVZ 12/38: sezione trasversale per telaio rientrante fino a 12 mm

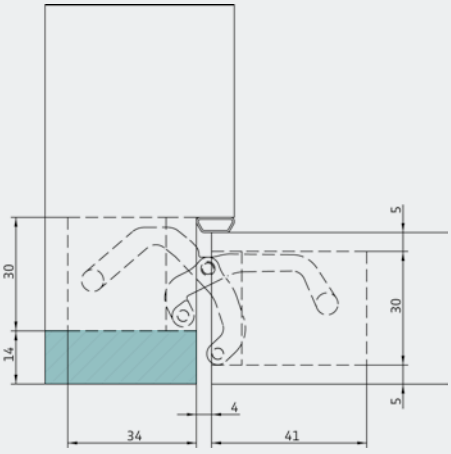

AN 161 3D FVZ 14/40: sezione trasversale per telaio rientrante fino a 14 mm

Modelli per porte interne con profondità di fresata sul telaio ridotta

I modelli con profondità di fresata ridotta sul telaio permettono l'inserimento del coprifilo in cantiere senza la necessità di ulteriori operazioni.

La fresata centrale sul pannello porta permette la completa reversibilità dell'anta, che potrà essere usata per una apertura destra e sinistra, a tirare e a spingere.

Proprietà prodotto

- profondità di fresatura ridotta
- versioni per porte con struttura in alluminio
- portata fino a 60 kg
- angolo di apertura 180°
- numerose finiture disponibili
- la AN 172 3D permette l'installazione di rivestimenti estetici spessi fino a 4 mm

Informazioni dettagliate su www.simonswerk.it

AN 150 3D

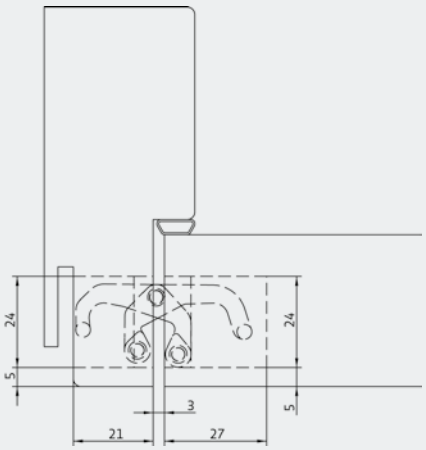

AN 150 2D: sezione trasversale per profondità fresata sul telaio ridotta a 21 mm

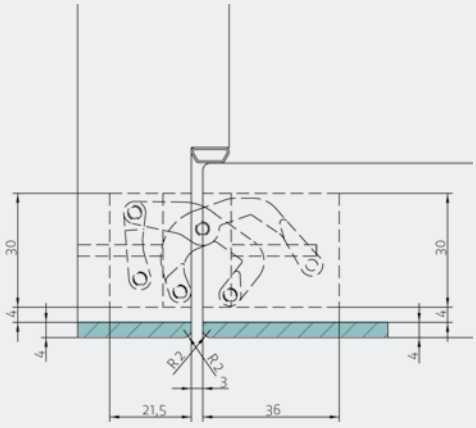

AN 172 3D: possibile installazione di rivestimenti spessi fino a 4 mm

SIMONSWERK

ANSELMI
Sistemi di cerniere a scomparsa per porte interne

Anselmi & C. S.r.l.
Via Ca' Morelli, 19
31056 Roncade (Treviso)
Italy

+39 0422 707426
info@anselmisrl.it

www.simonswerk.it

Member of the
SIMONSWERK GROUP

© Anselmi & C. S.r.l.
02/2023. 5 800562 0 00001/2.0
Salvo modifiche tecniche.